eepos cranes

Der Aluminium-Systembaukasten mit der größten Vielfalt.
Der Maßstab für Ergonomie und Leichtlauf.

The modular aluminium crane system for maximum flexibility.
Ergonomics and smooth running to a new standard.

one

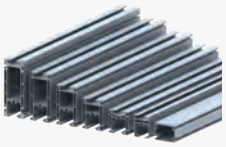

Profile Profiles

Kranprofile XS-XXL Crane profile XS-XXL 05
Verstärkungsprofil Reininforcement profile 13
Kurvensegmente Curved segments 15

> 05

Profilzubehör Profile equipment

Servicestation Service station 17
Profilabschluss, Anschläge Profile end cover, end stop 18
Verbinder, Distanzierungen Joint set, spacer 14, 24, 25

> 17

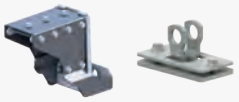

Kranzubehör Crane equipment

Aufbockungen Elevation module 26
Gegengewicht Counterweight 29
Sicherungssysteme Safety systems 31
Kranträgeraufhängung Crane girder mountings 33

> 26

Fahrwagen und Anbauten Trolleys and additions

Übersicht Fahrwerke Overview trolleys 35
Drehmomentenzubehör Torque units 47
Antriebe, Bremsen Drives, brakes 51

> 35

Aufhängungen Mountings

I-Träger I-beams 54
Umklammerung Clasping brackets 57
Beton Concrete 59
Schrägaufhängung Incliend mounting 65

> 54

Kranelektrik Crane electrics

Verteilerdosen eeBox Joint box eeBox, 73
Verbindungsleitungen Connection cable 75
Kabelschlepp, Energiekette Cable trolleys, energy chain 77
Schleifleitung, extern / intern Conductor line, external / internal 84
Kreuzschalter Limit switch with rotating head 89
Druckluft Compressed air 89

> 73

Einschubprofil Slide-in profile

90

> 90

Aluminiumschwenkkran Aluminium jib crane

Säulenschwenkkran Column slewing jib crane 93
Wandschwenkkran Wall slewing jib crane 94

> 93

eepos GmbH | Tel.: +49 2261 54637-0 | info@eepos.de | www.eepos.de

eepos

Der eepos one Baukasten ist der umfangreichste Aluminium-Kransystembaukasten mit der größten Vielfalt. Damit wird ein Höchstmaß an Ergonomie und Energieeffizienz möglich, das seit der Markteinführung 2006 Benutzer und Betreiber begeistert.

Mit der Aluminiumlegierung EN AW 6063 T66 hat eepos einen Systembaukasten für Flächenkrananlagen mit einer Tragfähigkeit bis 2.000 kg konstruiert, der in Produktionshallen, an Fertigungsstraßen, Montagelinien, an Arbeitsstationen und auch in rauen Umgebungen sicher und zuverlässig arbeitet.

Das exakte Zusammenspiel der Fahrwerke und dem Fahrwerksraum der im Strangpressverfahren hergestellten Aluminiumprofile ist die Grundlage für den erfolgreichen verklemmungsfreien Leichtlauf. Die Zubehörteile werden zum großen Teil aus verzinktem Stahl oder aus verstärkten Hochleistungskunststoffen hergestellt.

The eepos one kit is the most extensive aluminium crane system with the largest variety. A high degree of ergonomics and energy efficiency is possible which inspires users and operators since its introduction into market since 2006.

By the use of aluminium alloy EN AW 6063 T66 eepos designed a modular kit for area crane systems for loads up to 2.000 kg. It is safe and reliable in factories, on production lines, assembly lines, to workstations and even in harsh environments.

The precise interaction of forged aluminum trolleys and the track area in the extruded aluminium profiles is the basis for the successful smooth running without any blocking. The accessories are made largely of galvanized steel or reinforced high-performance plastics.

one

Ergonomie und Energieeffizienz von Anfang an
Ergonomics and energy efficiency right from the start

Angewandte Standards und Normen

Der eepos one Systembaukasten wird entsprechend dem Stand der Technik ständig weiterentwickelt. Alle Anlagen, die gemäß eepos Vorgaben ausgelegt werden, entsprechen den anerkannten Regeln der Technik und den jeweils gültigen Vorgaben. Je nach Anforderung werden Einbauerklärung, Konformitätsnachweis oder Prüfbücher für den Kransystembaukasten mitgeliefert.

Für den bestimmungsgemäßen Gebrauch des eepos one Systembaukastens sind die allgemeinen Sicherheitshinweise und landesüblichen Vorschriften einzuhalten.

Applied standards and norms

The modular system is constantly evolving according to the state of the art. All crane systems that are designed according to eepos specifications comply with the state of the art and applicable requiresments. Depending on the requirements declaration of incorporation, certificate of conformity or inspection books are supplied for the eepos one modular construction kit.

For the intended use of the eepos one system the general safety instructions for crane systems and valid national regulations must be observed.

Belastungsdiagramme
Load charts

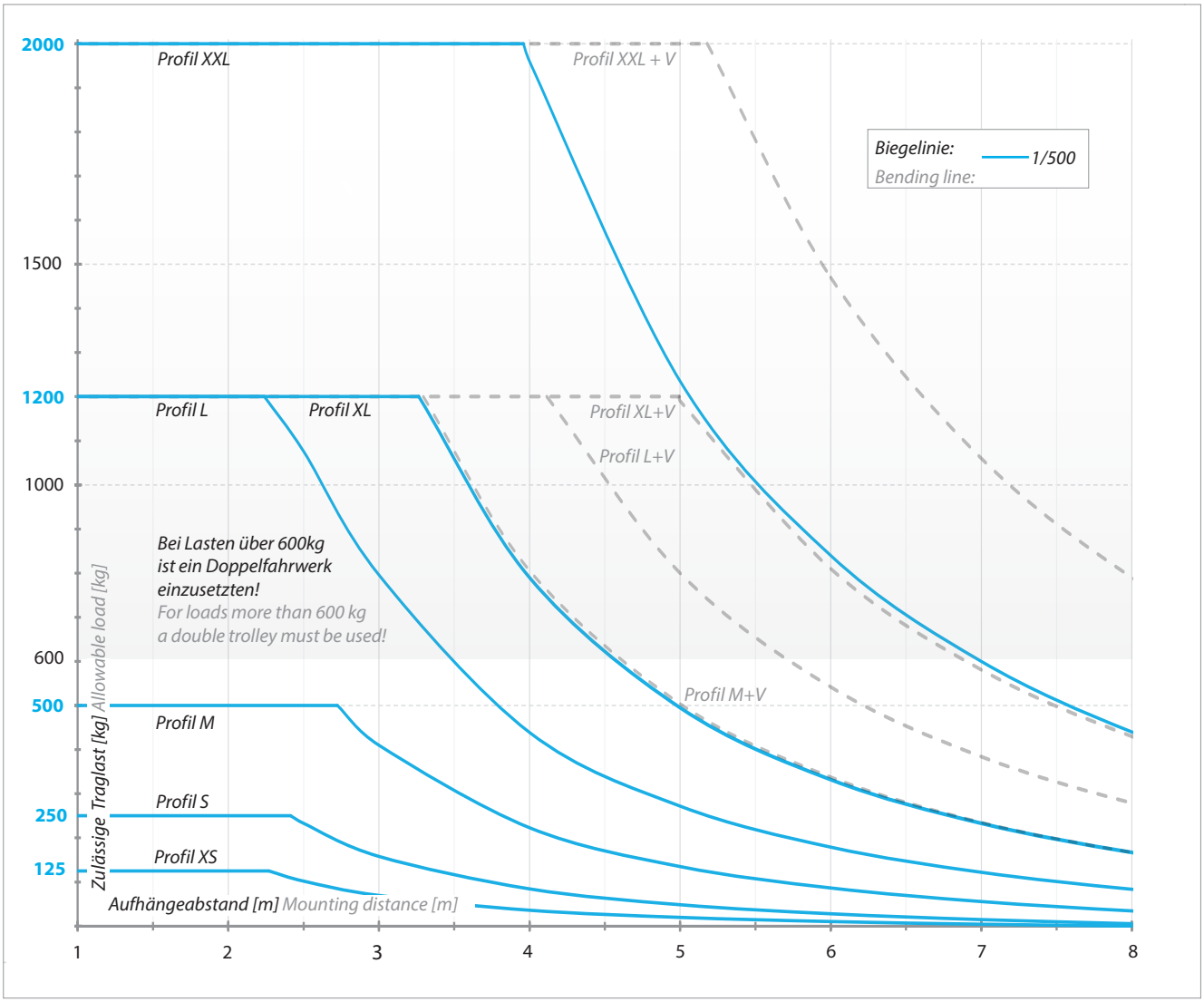

Belastungsdiagramm eepos Profile XS-XXL + Verstärkungsprofil *Load chart eepos profiles XS-XXL + Reinforcement profile*

Profil XS Profile XS	Profil S Profile S	Profil M Profile M	Profil L Profile L	Profil XL Profile XL	Profil XXL Profile XXL
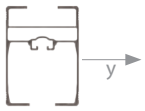	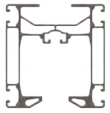	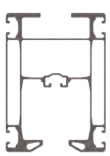	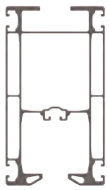	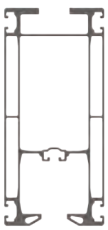	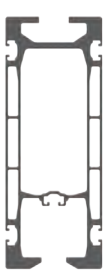
Flächenträgheitsmomente [Iy] Moment of plane area [Iy]					
114 cm⁴	253 cm⁴	640 cm⁴	1229 cm⁴	2195 cm⁴	5373 cm⁴

Aluminium Kranprofil XS (max. 125 kg)

Aluminium crane profile XS (max. 125 kg)

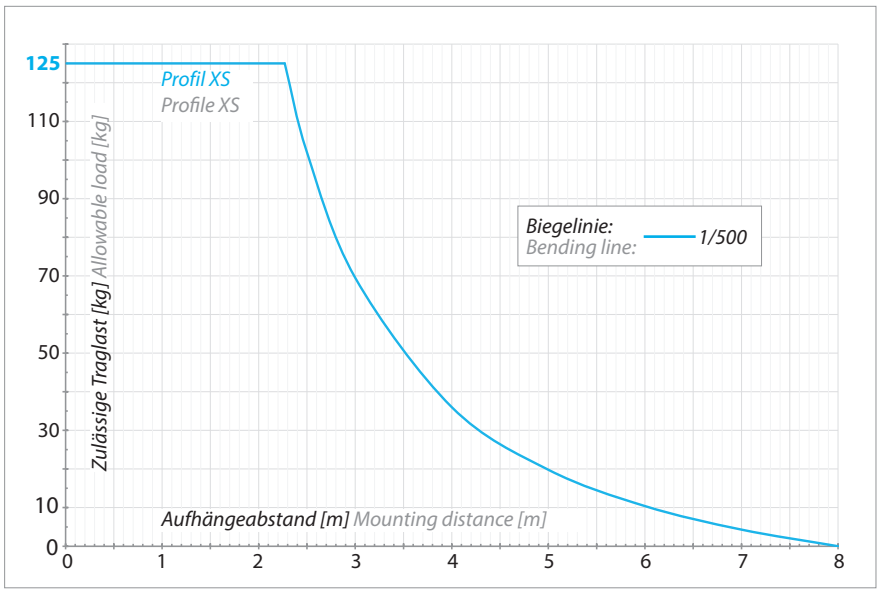

Belastungsdiagramm XS - Profil Load chart XS - Profile

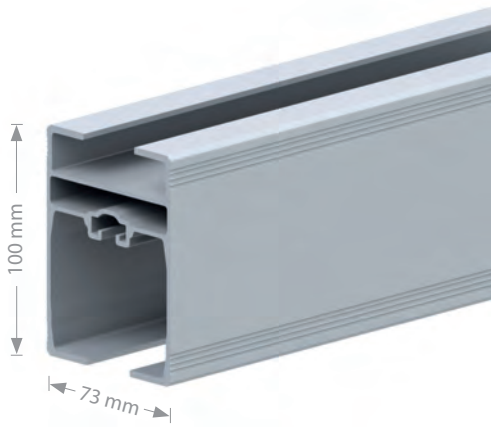

Merkmale

- Traglasten bis zu 125 kg
- Zur Verwendung von eepos Standard-Fahrwerken und Aufhängungen
- Bei nur 3 kg/m Eigengewicht lassen sich selbst bei einer Belastung von 125 kg noch 2,3 Meter Aufhängeabstand realisieren.

Features

- Working loads up to 125 kg (275,6 lb)
- Combineable with standard trolley size and mounting
- With an own weight of only 3 kg/m, mounting distances of 2,3 metres with a work load of 125 kg (275,57 lb) are still feasible.

Technische Daten Technical Data	
Material Material data	EN AW 6063 T66 Aluminium, eloxiert EN AW 6063 T66 aluminium, anodised
Eigengewicht Weight	3 kg/m 0.17 lb/in
Flächenträgheitsmomente [Iy/Iz] Moment of plane area [Iy/Iz]	114 cm⁴ / 90 cm⁴
Widerstandsmomente [Wy/Wz] Moment of resistance [Wy/Wz]	25 cm³ / 21 cm³

Profillänge Profile length	Art.-Nr. Item no.	Eigengewicht Weight
1000 mm 39.37 in	0011001	3,00 kg 6.61 lb
2000 mm 78.74 in	0011002	6,00 kg 13.23 lb
3000 mm 118.11 in	0011003	9,00 kg 19.84 lb
4000 mm 157.48 in	0011004	12,00 kg 26.46 lb
5000 mm 196.85 in	0011005	15,00 kg 33.07 lb
6000 mm 236.22 in	0011006	18,00 kg 39.68 lb
7000 mm 275.59 in	0011007	21,00 kg 46.30 lb
8000 mm 314.96 in	0011008	24,00 kg 52.91 lb

Aluminium Kranprofil S (max. 250 kg)

Aluminium crane profile S (max. 250 kg)

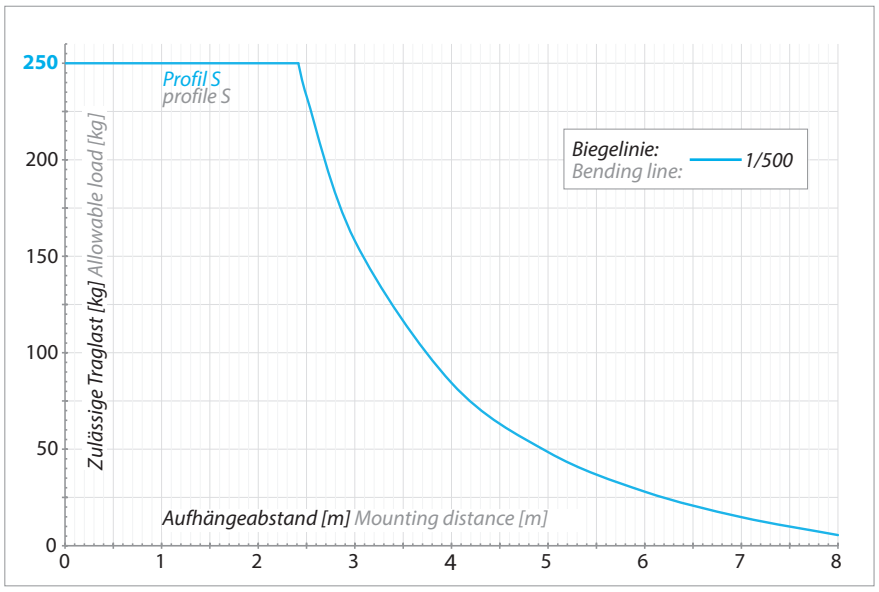

Belastungsdiagramm S - Profil *Load chart S - Profile*

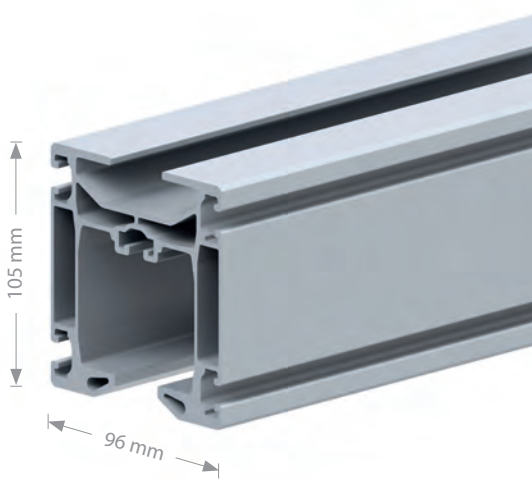

Merkmale

- Traglasten bis zu 250 kg
- Höchste Tragfähigkeit bei minimaler Bauhöhe
- Traglasten bis 250 kg bei einer Bauhöhe von nur 105 mm und einer Spannweite von 2,4 Meter
- Extrem leicht mit ca. 5 kg/m

Features

- Working loads up to 250 kg (551,2 lb)
- High working loads with minimal construction height
- Working loads of 250 kg with a construction height of only 105 mm and spans of 2,4 metres
- Extremely light with ca. 5 kg/m

Technische Daten Technical Data	
Material Material data	EN AW 6063 T66 Aluminium, eloxiert EN AW 6063 T66 aluminium, anodised
Eigengewicht Weight	5 kg/m 0.30 lb/in
Flächenträgheitsmomente [Iy/Iz] Moment of plane area [Iy/Iz]	253 cm⁴ / 221 cm⁴
Widerstandsmomente [Wy/Wz] Moment of resistance [Wy/Wz]	47 cm³ / 46 cm³

Profillänge Profile length	Art.-Nr. Item no.	Eigengewicht Weight
1000 mm 39.37 in	0011009	5,00 kg 11.02 lb
2000 mm 78.74 in	0011010	10,00 kg 22.05 lb
3000 mm 118.11 in	0011011	15,00 kg 33.07 lb
4000 mm 157.48 in	0011012	20,00 kg 44.10 lb
5000 mm 196.85 in	0011013	25,00 kg 55.12 lb
6000 mm 236.22 in	0011014	30,00 kg 66.14 lb
7000 mm 275.59 in	0011015	35,00 kg 77.16 lb
8000 mm 314.96 in	0011016	40,00 kg 88.18 lb

Aluminium Kranprofil M (max. 500 kg)

Aluminium crane profile M (max. 500kg)

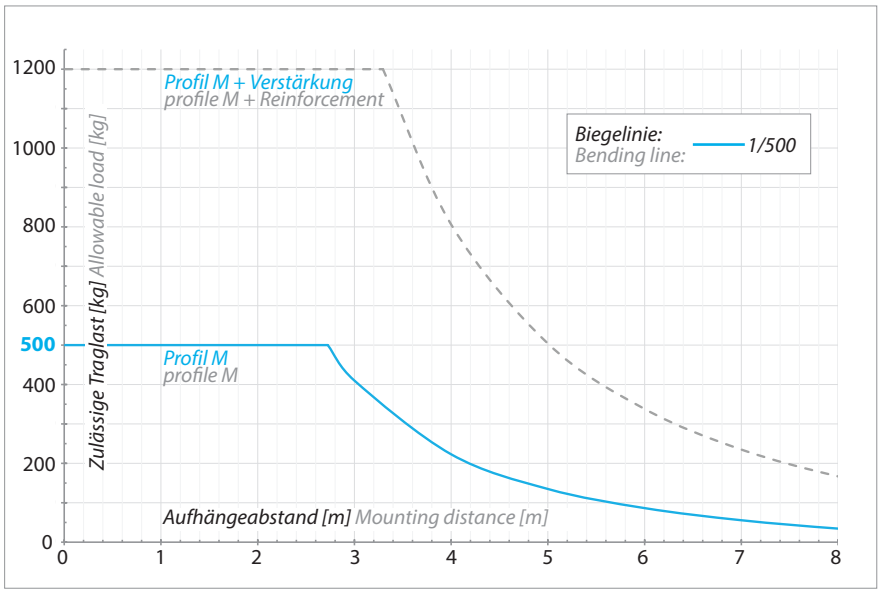

Belastungsdiagramm M - Profil *Load chart M - Profile*

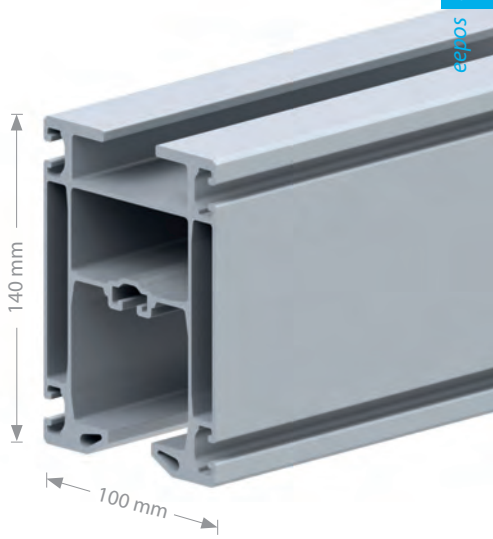

Merkmale

- Traglasten bis zu 500 kg
- Bei einer Belastung von 500 kg deckt es einen Arbeitsbereich von 2,7 Meter ab.
- Kombinierbar mit einem Verstärkungsprofil, um die Traglast zu erhöhen.
- Bei Lasten über 500 kg müssen 2 Fahrwerke eingesetzt werden.

Features

- Working loads up to 500 kg (1,102.3 lb)
- With a working load of 500 kg it coveres areas of 2,7 metres.
- Combineable with reinforcement profile to increase working load limits.
- For loads over 500 kg 2 trolleys must be used.

Technische Daten Technical Data	
Material Material data	EN AW 6063 T66 Aluminium, eloxiert EN AW 6063 T66 aluminium, anodised
Eigengewicht Weight	7 kg/m 0.39 lb/in
Flächenträgheitsmomente [Iy/Iz] Moment of plane area [Iy/Iz]	640 cm⁴ / 351 cm⁴
Widerstandsmomente [Wy/Wz] Moment of resistance [Wy/Wz]	90 cm³ / 70 cm³

Profillänge Profile length	Art.-Nr. Item no.	Eigengewicht Weight
1000 mm 39.37 in	0011017	7,00 kg 15.43 lb
2000 mm 78.74 in	0011018	14,00 kg 30.86 lb
3000 mm 118.11 in	0011019	21,00 kg 46.30 lb
4000 mm 157.48 in	0011020	28,00 kg 61.73 lb
5000 mm 196.85 in	0011021	35,00 kg 77.16 lb
6000 mm 236.22 in	0011022	42,00 kg 92.59 lb
7000 mm 275.59 in	0011023	49,00 kg 108.02 lb
8000 mm 314.96 in	0011024	56,00 kg 123.46 lb

Aluminium Kranprofil L (max. 1200 kg)

Aluminium crane profile L (max. 1200 kg)

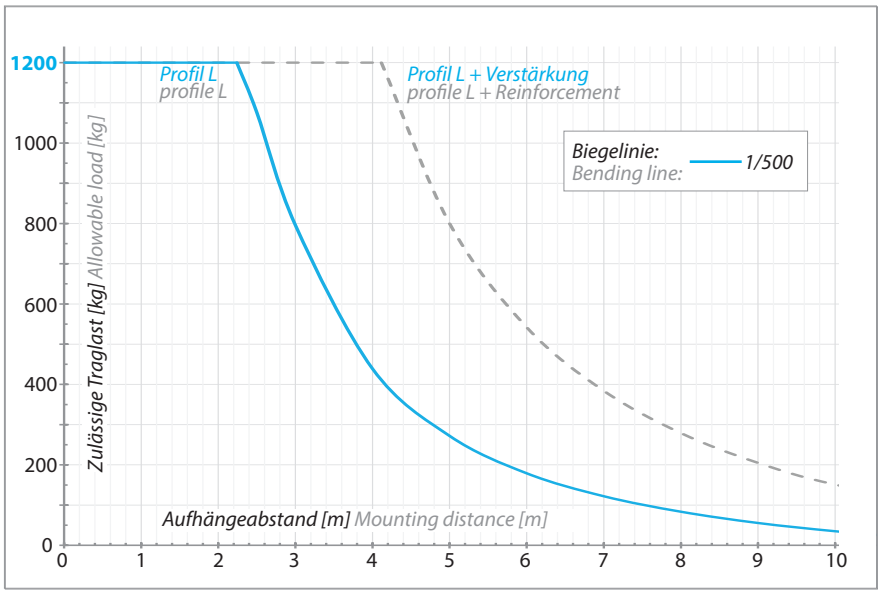

Belastungsdiagramm L - Profil *Load chart L - Profile*

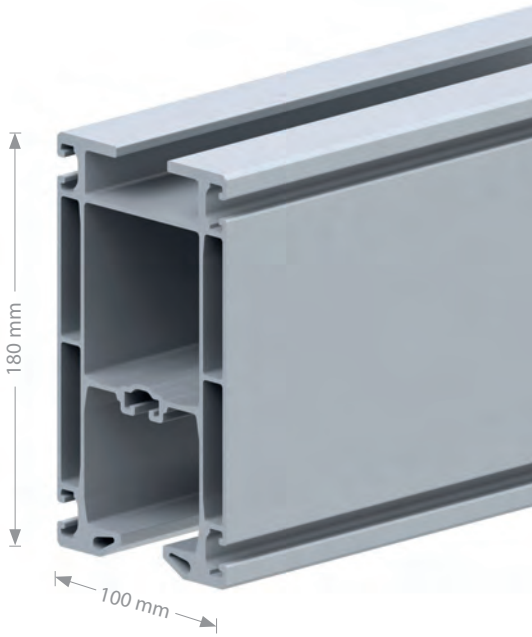

Merkmale

- Traglasten bis zu 1200 kg
- Trotz des geringen Gewichts von nur 8,5 kg/m, nimmt das Kranprofil L bis zu 600 kg pro Fahrwerk auf. Bei dieser Belastung lassen sich 3,5 Meter überbrücken.
- Kombinierbar mit einem Verstärkungsprofil, um die Traglast zu erhöhen.
- Bei Lasten über 600 kg müssen 2 Fahrwerke eingesetzt werden.

Features

- Working loads up to 1200 kg (2,645.5 lb)
- Despite the low own weight of only 8,5 kg/m the profile L intakes loads of up to 600 kg per trolley. With that load it still coveres 3,5 metres.
- Combineable with reinforcement profile to increase working load limits.
- For loads over 600 kg 2 trolleys must be used.

Technische Daten Technical Data	
Material Material data	EN AW 6063 T66 Aluminium, eloxiert EN AW 6063 T66 aluminium, anodised
Eigengewicht Weight	8,5 kg/m 0.48 lb/in
Flächenträgheitsmomente [Iy/Iz] Moment of plane area [Iy/Iz]	1229 cm⁴ / 440 cm⁴
Widerstandsmomente [Wy/Wz] Moment of resistance [Wy/Wz]	133 cm³ / 88 cm³

Profillänge Profile length		Art.-Nr. Item no.	Eigengewicht Weight	
1000 mm	39.37 in	0011025	8,50 kg	18.74 lb
2000 mm	78.74 in	0011026	17,00 kg	37.48 lb
3000 mm	118.11 in	0011027	25,50 kg	56.21 lb
4000 mm	157.48 in	0011028	34,00 kg	74.96 lb
5000 mm	196.85 in	0011029	42,50 kg	93.70 lb
6000 mm	236.22 in	0011030	51,00 kg	112.44 lb
7000 mm	275.59 in	0011031	59,50 kg	131.18 lb
8000 mm	314.96 in	0011032	68,00 kg	149.91 lb
9000 mm	354.33 in	0011033	76,50 kg	168.65 lb
10000 mm	393.70 in	0011034	85,00 kg	178.39 lb
11000 mm	433.07 in	0011035	93,50 kg	206.13lb
12000 mm	472.44 in	0011036	102,00 kg	224.87 lb
13000 mm	511.81 in	0011037	110,50 kg	243.61 lb
14000 mm	551.18 in	0011038	119,00 kg	262.35 lb

eepos GmbH | Tel.: +49 2261 54637-0 | info@eepos.de | www.eepos.de

Aluminium Kranprofil L innenliegende Schleifleitung (max. 1.200 kg)

Aluminium crane internal conductor line (max. 1.200 kg)

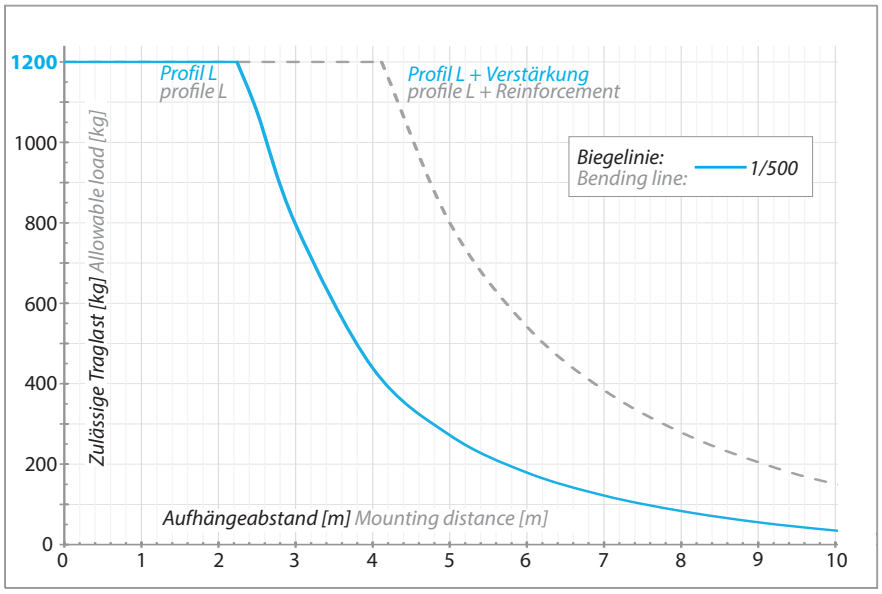

Belastungsdiagramm L - Profil *Load chart L - Profile*

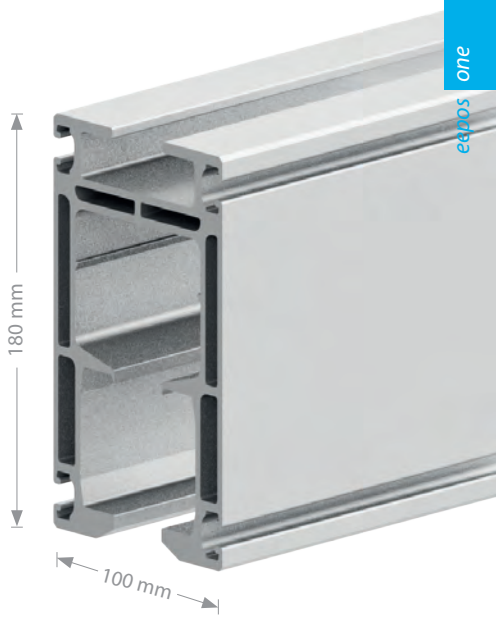

Merkmale

- Das Profil kommt bei der Verwendung einer innenliegenden Schleifleitung zum Einsatz.
- Gleiche mechanische Tragfähigkeit bei gleichen Außenmaßen wie Kranprofil L
- Innenliegende Schleifleitung in der Ausführung 400V / 3Phasen mit maximaler Strombelastbarkeit bis 32 Ampere möglich (siehe mehr Seite 87)
- Kopfeinspeisung mit Stahlendkappe

Features

- The profile is designed for a power supply by internal conductor line.
- Profile offers same mechanical load capacity by having the same outer dimensions as crane profile L
- Internal conductor line in version 400V / 3Phases with maximum current rating up to 32 Ampere possible (see more on page 87)
- Steel end stop is designed as powersupply

Technische Daten Technical Data	
Material Material data	EN AW 6063 T66 Aluminium, eloxiert EN AW 6063 T66 aluminium, anodised
Eigengewicht Weight	11,4 kg/m 0.64 lb/in
Flächenträgheitsmomente [Iy/Iz] Moment of plane area [Iy/Iz]	1503 cm⁴ / 581 cm⁴
Widerstandsmomente [Wy/Wz] Moment of resistance [Wy/Wz]	162 cm³ / 116 cm³

Profillänge Profile length	Art.-Nr. Item no.	Eigengewicht Weight
1000 mm 39.37 in	0011130	11,40 kg 25.13 lb
2000 mm 78.74 in	0011131	22,80 kg 50.27 lb
3000 mm 118.11 in	0011132	34,20 kg 75,40 lb
4000 mm 157.48 in	0011133	45,60 kg 100.53 lb
5000 mm 196.85 in	0011134	57,00 kg 125.66 lb
6000 mm 236.22 in	0011135	68,40 kg 150.79 lb

Zubehör Innenliegende Schleifleitung ab S.87
Equipment internal conductor line from p.87 >

Aluminium Kranprofil XL (max. 1200 kg)

Aluminium crane profile XL (max. 1200 kg)

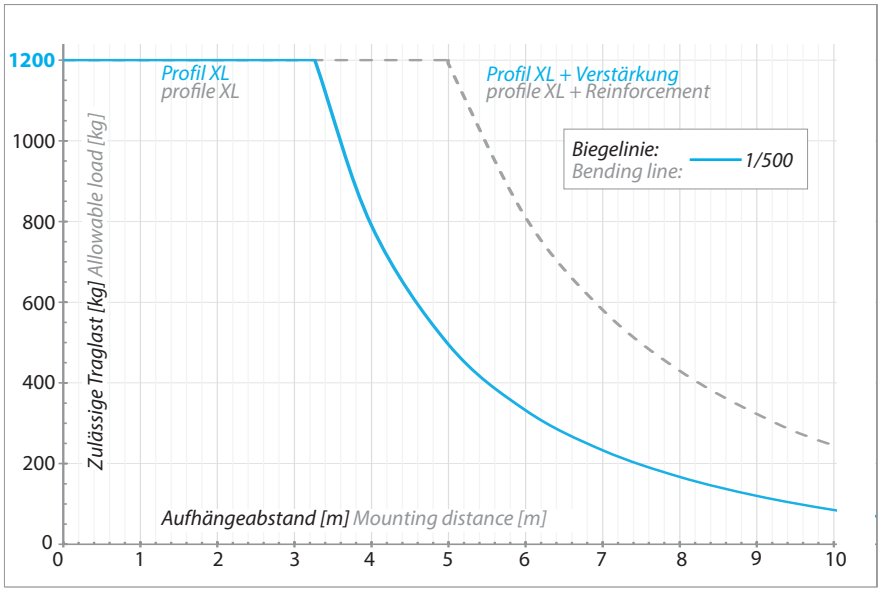

Belastungsdiagramm XL - Profil *Load chart XL - Profile*

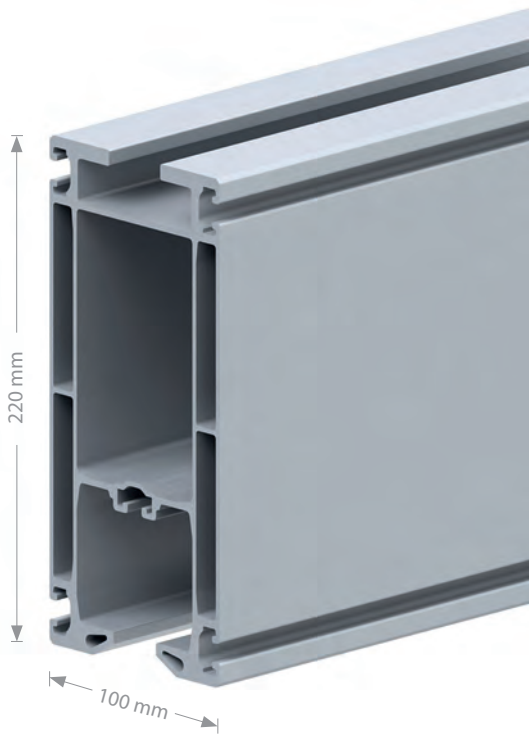

Merkmale

- Traglasten bis zu 1200 kg
- In Verbindung mit dem Verstärkungsprofil, können mit dem XL Profil bei einer Spannweite von 14 m noch Lasten von 160 kg bewegt werden.
- Kombinierbar mit einem Verstärkungsprofil, um die Traglast zu erhöhen.
- Bei Lasten über 600 kg müssen 2 Fahrwerke eingesetzt werden.

Features

- Working loads up to 1200 kg (2,645.5 lb)
- In connection with reinforcement profile the profile XL can move 160 kg with a span of 14 meters.
- Combineable with reinforcement profile to increase working load limits.
- For loads over 600 kg 2 trolleys must be used.

Technische Daten Technical Data	
Material Material data	EN AW 6063 T66 Aluminium, eloxiert EN AW 6063 T66 aluminium, anodised
Eigengewicht Weight	10 kg/m 0,56 lb/in
Flächenträgheitsmomente [Iy/Iz] Moment of plane area [Iy/Iz]	2195 cm⁴ / 518 cm⁴
Widerstandsmomente [Wy/Wz] Moment of resistance [Wy/Wz]	197 cm³ / 104 cm³

Profillänge Profile length		Art.-Nr. Item no.	Eigengewicht Weight	
1000 mm	39.37 in	0011051	10,00 kg	22.05 lb
2000 mm	78.74 in	0011052	20,00 kg	44.10 lb
3000 mm	118.11 in	0011053	30,00 kg	66.14 lb
4000 mm	157.48 in	0011054	40,00 kg	88.18 lb
5000 mm	196.85 in	0011055	50,00 kg	110.23 lb
6000 mm	236.22 in	0011056	60,00 kg	132.28 lb
7000 mm	275.59 in	0011057	70,00 kg	154.32 lb
8000 mm	314.96 in	0011058	80,00 kg	176.37 lb
9000 mm	354.33 in	0011059	90,00 kg	198.42 lb
10000 mm	393.70 in	0011060	100,00 kg	220.46 lb
11000 mm	433.07 in	0011061	110,00 kg	242.51 lb
12000 mm	472.44 in	0011062	120,00 kg	264.55 lb
13000 mm	511.81 in	0011063	130,00 kg	286.60 lb
14000 mm	551.18 in	0011064	140,00 kg	308.65 lb

eepos GmbH | Tel.: +49 2261 54637-0 | info@eepos.de | www.eepos.de

Aluminium Kranprofil XXL (max. 2000 kg)

Aluminium crane profile XXL (max. 2000 kg)

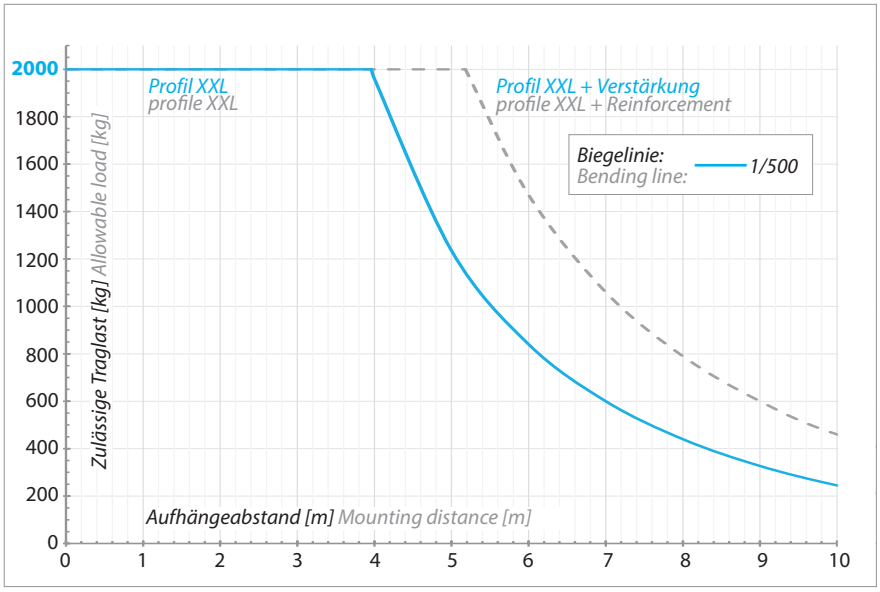

Belastungsdiagramm XXL - Profil *Load chart XXL - Profile*

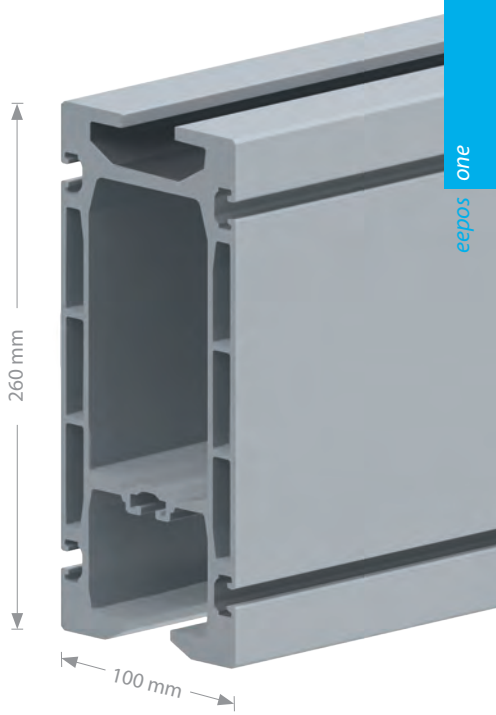

Merkmale

- Traglasten bis zu 2000 kg
- Kombinierbar mit einem Verstärkungsprofil, um die Traglast zu erhöhen.
- Bei Lasten über 600-1200 kg müssen 2 Fahrwerke eingesetzt werden. Höhere Lasten müssen durch 4 Fahrwerke aufgenommen werden!
- Profillängen über 8 m auf Anfrage

Features

- Working loads up to 2000 kg (4,409.2 lb)
- Combineable with reinforcement profile to increase working load limits.
- For loads over 600 kg 2 trolleys must be used! Higher loads must be received by 4 trolleys.
- Profile length over 8 m on request

Technische Daten Technical Data	
Material Material data	EN AW 6063 T66 Aluminium, eloxiert EN AW 6063 T66 aluminium, anodised
Eigengewicht Weight	17,5 kg/m 0.92 lb/in
Flächenträgheitsmomente [Iy/Iz] Moment of plane area [Iy/Iz]	5373 cm⁴ / 922 cm⁴
Widerstandsmomente [Wy/Wz] Moment of resistance [Wy/Wz]	402 cm³ / 184 cm³

Profillänge Profile length	Art.-Nr. Item no.	Eigengewicht Weight
1000 mm 39.37 in	0011122	17,50 kg 38.58 lb
2000 mm 78.74 in	0011123	35,00 kg 77.16 lb
3000 mm 118.11 in	0011124	52,50 kg 115.74 lb
4000 mm 157.48 in	0011125	70,00 kg 154.32 lb
5000 mm 196.85 in	0011126	87,50 kg 192.90 lb
6000 mm 236.22 in	0011127	105,00 kg 231.49 lb
7000 mm 275.59 in	0011128	122,50 kg 270.07 lb
8000 mm 314.96 in	0011129	140,00 kg 308.65 lb

Verstärkungsprofil
Reinforcement profile

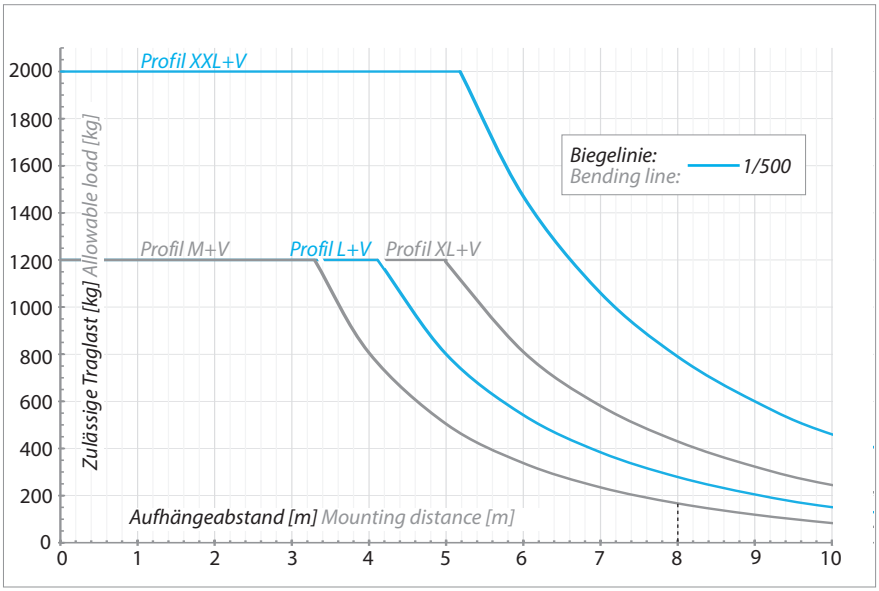

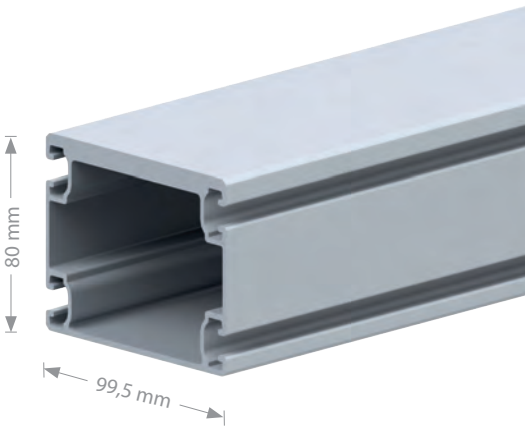

Belastungsdiagramm M - XXL Profil + Verstärkungsprofil
Load chart M - XXL-Profile + Reinforcement

Merkmale

- Zur Verstärkung der Traglasten von den Kranprofilen M, L, XL und XXL.
- Ermöglicht wesentlich höhere Spannweiten und Aufhängeabstände ohne Höhenverlust.
- Verringerung der Durchbiegung

Features

- To reinforce capacities of crane profiles M, L, XL and XXL.
- To realize larger distances or higher working loads without height loss.
- Reducing of deflection

passende Verbindungsplatten S.14
suitable connection plates p.14 >

Technische Daten Technical Data	
Material Material data	EN AW 6063 T66 Aluminium, eloxiert EN AW 6063 T66 aluminium, anodised
Eigengewicht Weight	4 kg/m 0.22 lb/in
Flächenträgheitsmomente mit M-Profil[Iy/Iz] Moment of plane area with M-Profile[Iy/Iz]	2141 cm⁴ / 508 cm⁴
Flächenträgheitsmomente mit L-Profil[Iy/Iz] Moment of plane area with L-Profile [Iy/Iz]	3433 cm⁴ / 612 cm⁴
Flächenträgheitsmomente mit XL-Profil[Iy/Iz] Moment of plane area with XL Profile [Iy/Iz]	5210 cm⁴ / 695 cm⁴
Flächenträgheitsmomente mit XXL-Profil[Iy/Iz] Moment of plane area with XL Profile [Iy/Iz]	9353 cm⁴ / 1031 cm⁴

Profillänge Profile length	Art.-Nr. Item no.	Eigengewicht Weight
1000 mm 39.37 inch	0011043	4,00 kg 8.82 lb
2000 mm 78.74 inch	0011044	8,00 kg 17.64 lb
3000 mm 118.11 inch	0011045	12,00 kg 26.46 lb
4000 mm 157.48 inch	0011046	16,00 kg 35.27 lb
5000 mm 196.85 inch	0011047	20,00 kg 44.09 lb
6000 mm 236.22 inch	0011048	24,00 kg 52.91 lb
7000 mm 275.59 inch	0011049	28,00 kg 61.73 lb
8000 mm 314.96 inch	0011050	32,00 kg 70.55 lb

eepos GmbH | Tel.: +49 2261 54637-0 | info@eepos.de | www.eepos.de

Universalverbinder
Universal connectors

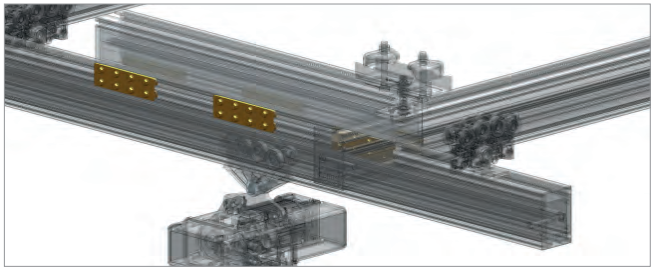

Merkmale

- Zum Verbinden aufgesetzter Kranprofile oder Verstärkungsprofile, um die Steifigkeit zu erhöhen
- Die verstärkende Profilgröße hängt von individuellen Berechnungen ab.

Features

- For connecting suspended crane profiles or reinforcing profiles to increase stiffness
- The combined profile sizes have to be calculated individually.

Typ Type	Art.-Nr. Item no.	Maße HxB Dimension HxW	Eigengewicht Weight
Universalverbinder für S-, M-, L-, XL-, XXL-, Verstärkungsprofil Universal connectors for S-, M-, L-, XL-, XXL- and reinforcement profile	0012539	95 x 200 mm 3.74 x 7.87 in	1,69 kg 3.72 lb

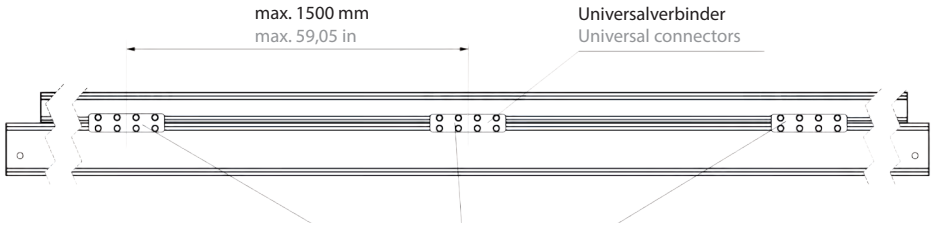

Zwingend erforderliche Positionen der Verbinder sind jeweils am Ende des Verstärkungsprofil und in der Mitte des Verstärkungsprofils. Die restlichen Verbinder müssen so aufgeteilt werden, dass der Abstand nicht größer als 1500 mm ist.

The absolute necessary positions of the joint sets are at the end of the reinforcement profile and in the center of the reinforcement profile. The remaining connector must be divided so that the distance is not greater than 1500 mm.

Kranprofile ab S.6
Crane profile from p.6 >

Kurvensegment
Curved segment

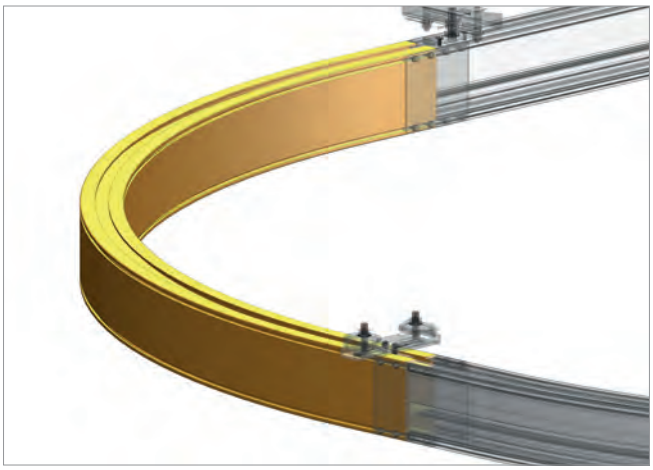

Merkmale

- Empfohlener Radius: ≥ 2.500 mm, je nach Anwendungsfall sind auch individuelle Radien ab 2.000 mm möglich (XS uns S Profil auch in kleineren Radien möglich, bei Verwendung von Sonderführungen).
- Auch frei geformte Bögen oder Mehrfachbögen wie S-Bögen sind optional möglich.
- Kurvenprofile können nicht verstärkt werden.
- Aufhängeabstand: max. 2.000 mm

Features

- Recommended radius ≥ 2.500 mm, depending on installations a minimum radius starting at 2.000 mm is possible. (XS and S Profile also possible in smaller radius with the use of specail guidances.
- Also individual bends or S-curves are optional possible.
- Curve profiles can not be reinforced.
- Mounting distance: max. 2.000 mm

< Kurvenfahrwerke für Radius unter 2.000 mm S.46
Trolleys for curved segments below 2.000 mm p.46

* bei einem Radius kleiner als 2.000 mm werden Kurvenfahrwerke eingesetzt
* for a radius less then 2.000 mm trolleys for curved segments are required

Für die Befestigung eines Stoßverbinders (siehe S. 24) ist am Ende eines Kurvensegments ein gerades Endstück von 200 mm notwendig.
To connect the curve to next segments by joint plates (see page 24) a straight piece of 200 mm is necessary on each end of the curve.

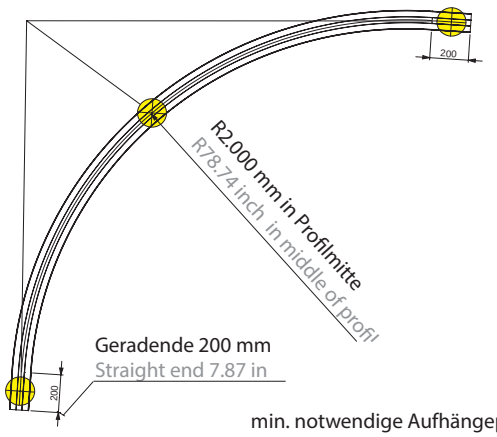

Kurvensegment Curved segment	Art.-Nr. Item no.	Radius Radius	Eigengewicht Weight
Profil XS Profile XS	0011039	2.000 mm 78.74 in	10,60 kg 23.37 lb
Profil S Profile S	0011040	2.000 mm 78.74 in	18,00 kg 39.68 lb
Profil M Profile M	0011041	2.000 mm 78.74 in	24,80 kg 54.67 lb
Profil L Profile L	0011042	2.000 mm 78.74 in	30,50 kg 67.24 lb
Profil XL Profile XL	0011065	2.000 mm 78.74 in	35,60 kg 78.48 lb

eepos GmbH | Tel.: +49 2261 54637-0 | info@eepos.de | www.eepos.de

Bild oben: Kranprofil XL mit Handlingsgerät
Above: crane profile XL with handling unit

Bild rechts: Kurvensegment in einer Einschienenbahn
Right: curved segment in a monorail

Bild unten: Produktionshalle mit Zweiträgerkranen
Below: production plant with double girder cranes

Hochlast Servicestation

High-Performance Service station

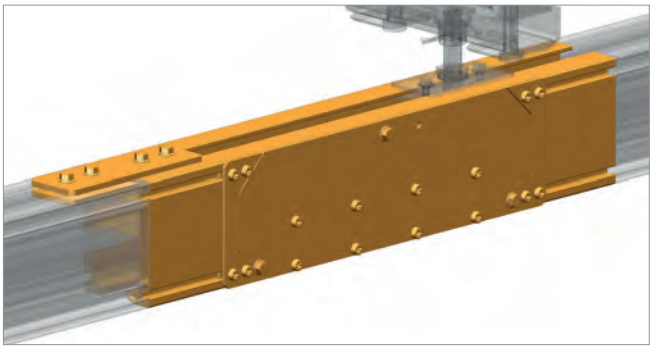

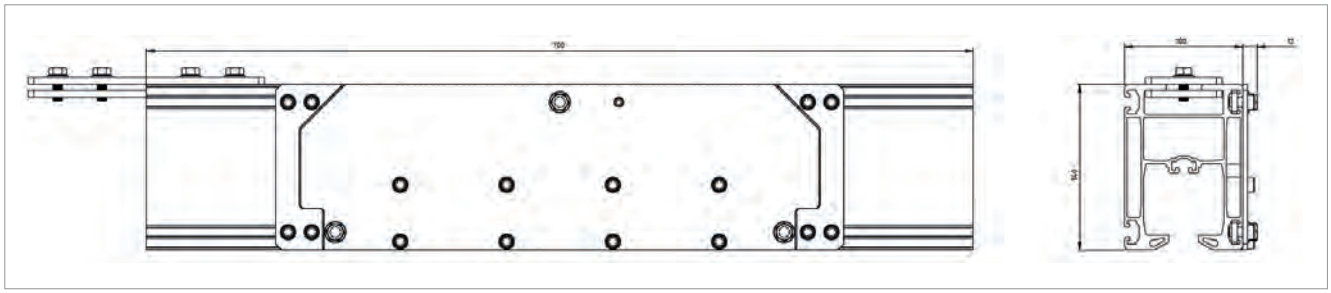

Merkmale

- Bietet höchste Flexibilität.
- Zur einfachen Kontrolle und den Austausch eines Fahrwerks.
- Beim Einsatz von mehreren Fahrwerken müssen nicht alle Fahrwerke entfernt werden, um ein mittleres zu erreichen.
- Die maximale Belastung beträgt 600 kg pro Fahrwerk.
- Die Servicestation muss unterhalb oder direkt neben einer Aufhängung montiert werden. Für anschließende Profile sind die Hinweise zu den Abständen der Aufhängungen aus der Betriebsanleitung eepos-Kransysteme zu berücksichtigen.

Features

- For highest flexibility.
- For simple maintenance or exchange of trolleys.
- To save time, when you want to check a trolley in between of other trolleys.
- Maximum load to put on service station is 600 kg per trolley.
- Service station must be mounted below or next to a mouting. The mounting position for following profiles has to be taken into consideration regarding the eepos operating instructions.

Hochlast Servicestation High-Performance service station	Art.-Nr. Item no.	Länge Length	Höhe Height	Breite Width	Eigengewicht Weight
Profil S Profile S	0012359	700 mm 27.56 in	105 mm 4.13 in	96+12 mm 3.78+0.47 in	4,90 kg 10.80 lb
Profil M Profile M	0012360	700 mm 27.56 in	140 mm 5.51 in	100+12 mm 3.94+0.47 in	6,40 kg 14.11 lb
Profil L Profile L	0012361	700 mm 27.56 in	180 mm 7.09 in	100+12 mm 3.94+0.47 in	7,60 kg 16.76 lb
Profil L innenliegende Schleifleitung Profile L internal conductor line	0012826	700 mm 27.56 in	180 mm 7.09 in	100+16 mm 3.94+0,63 in	20,40 kg 44,97 lb
Profil XL Profile XL	0012362	700 mm 27.56 in	220 mm 8.66 in	100+12 mm 3.94+0.47 in	8,80 kg 19.40 lb
Profil XXL Profile XXL	0012518	700 mm 27.56 in	260 mm 10.24 in	100+12 mm 3.94+0.47 in	17,80 kg 39.24 lb

eepos GmbH | Tel.: +49 2261 54637-0 | info@eepos.de | www.eepos.de

Profilabschluss

Profile end cover

0012703

0012193

0012387

Merkmale

- eepos-Kranprofile müssen mit einem Profilabschluss versehen werden, um das Eindringen von Verunreinigungen zu verhindern.
- Befestigung durch selbstschneidende Schraube mit Inbus-schlüssel Gr.8
- saubere Abdeckung der Profilschnittkante
- neutrale Ausführung durch abtrennbares eepos-Logo möglich
- Profilabschluss aus Stahl dient gleichzeitig auch als Endstopper

Features

- Each eepos profile has to be covered with an end cover in order to avoid intrusion of dirt.
- Fastened with self-tapping screw to the item groove
- Neat cover for the profile`s cutting edge
- The eepos logo is removable and thus a neutral design possible.
- The profile end cover steel also serves as end stop

optionaler Dämpfer für Profilabschluss Stahl ab S.23
optional buffer for profile end cover steel from p.23 >

Profilabschluss Kunststoff Profile end cover plastic	Art.-Nr. Item no	Abmessungen (HxBxT) Dimensions (HxWxD)	Eigengewicht Weight
XS	0012700	105 x 78 x 58 mm 4.13 x 3.07 x 2.28 in	0,09 kg 0.19 lb
S	0012701	110 x 101 x 58 mm 4.33 x 3.98 x 2.28 in	0,12 kg 0.26 lb
M	0012702	145 x 105 x 58 mm 5.71 x 4.13 x 2.28 in	0,15 kg 0.33 lb
L	0012703	185 x 105 x 58 mm 7.28 x 4.13 x 2.28 in	0,18 kg 0.39 lb
XL	0012704	225 x 105 x 58 mm 8.86 x 4.13 x 2.28 in	0,21 kg 0.46 lb
XXL	0012705	265 x 105 x 58 mm 10.43 x 4.13 x 2.28 in	0,24 kg 0.52 lb
für Verstärkungsprofil for reinforcement profile	0012193	80 x 99,5 mm 3.46 x 3.92 in	0,07 kg 0,15 lb

Profilabschluss Stahl* Profile end cover steel*	Art.-Nr. Item no.	Abmessungen Dimensions	Eigengewicht Weight
S	0012386	110 x 105 mm 4.33 x 4.13 in	1,30 kg 2.86 lb
M	0012387	110 x 140 mm 4.33 x 5.51 in	1,90 kg 4.19 lb
L	0012388	110 x 180 mm 4.33 x 7.09 in	2,30 kg 5.07 lb
XL	0012389	110 x 220 mm 4.33 x 8.67 in	2,70 kg 5.95 lb
XXL	0012519	110 x 260 mm 4.33 x 10.24 in	2,90 kg 6.39 lb

* Profilabschluss Stahl ist mit einem Bohrloch versehen für einen optionalen Dämpfer
* Profile end cover steel is provided with a drill hole for an optional buffer

Endanschlag fest
End stop fix

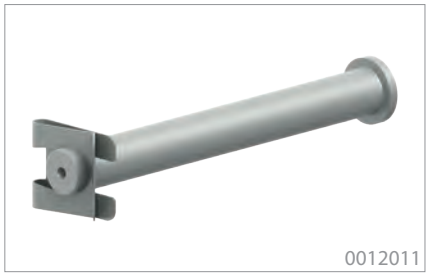
0012011

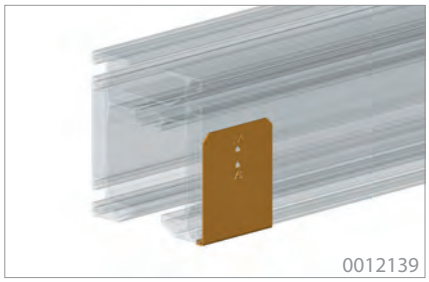
0012139

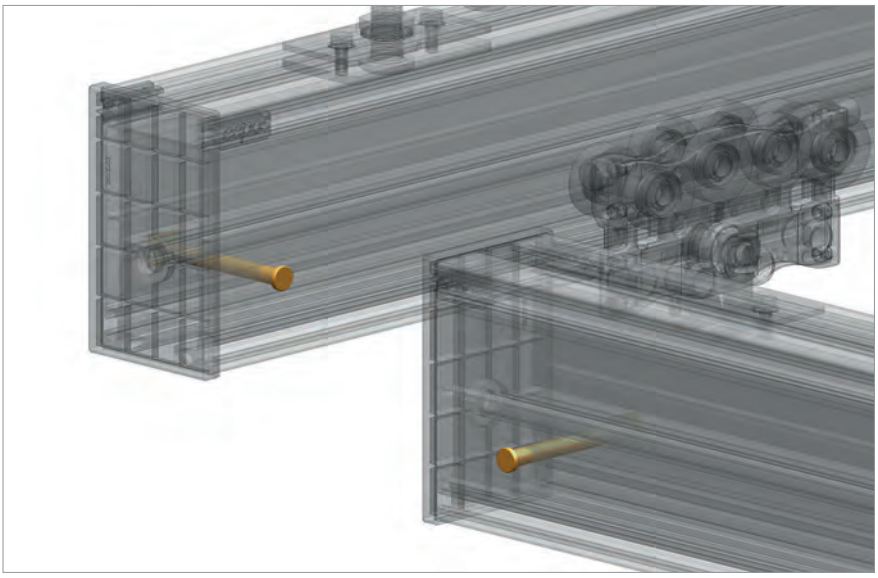

Merkmale

- Der feste Endanschlag muss bei eepos-Kransystemen immer an jedem Profilende eingesetzt werden.
- Durch den Endanschlag wird zuverlässig ein unbeabsichtigtes Herausfallen der Fahrwerke und damit auch der zu transportierenden Last verhindert.
- Der feste Endanschlag dient ausschließlich als Sicherheitsstop und sollte nicht betriebsmäßig angefahren werden. Zusätzlich muss er mit einem Endanschlag verstellbar ergänzt werden.
- Die Position der benötigten Bohrung (Ø 13mm) kann mit der entsprechenden Bohrschablone (0012139) ermittelt werden.
- Bohrungen für den Endanschlag ein- und zweiseitig bestellbar

Features

- The fixed end stop has to be mounted to each profile end.
- By the fixed end stop, a falling out of trolleys and load is avoided.
- The fixed end stop is used exclusively as a safety stop and should not be approached in normal operation. In addition, the fixed end stop must be complemented with an adjustable stop
- With the corresponding drilling template (0012139), the position of the required hole can be determined.
- Drilled end stops on one or both sides of the profile can be ordered from eepos.

Typ Type	Art.-Nr. Item no.	Durchmesser Diameter	Eigengewicht Weight
Endanschlag fest XS Endstop fix XS	0012010	12 mm 0.47 in	0,10 kg 0.22 lb
Endanschlag fest S-XXL90° Endstop fix S-XXL90°	0012011	12 mm 0.47 in	0,10 kg 0.22 lb
Bohrschablone für Endanschlag 0012010 + 0012011 Drilling template for endstop 0012010 + 0012011	0012139	-	0,04 kg 0.09 lb
Bohrung einseitig Drinning one-sided	0011079	-	-
Bohrung beidseitig Drinning double-sided	0011080	-	-

eepos GmbH | Tel.: +49 2261 54637-0 | info@eepos.de | www.eepos.de

Endanschlag verstellbar
End stop adjustable

0012012

0012280

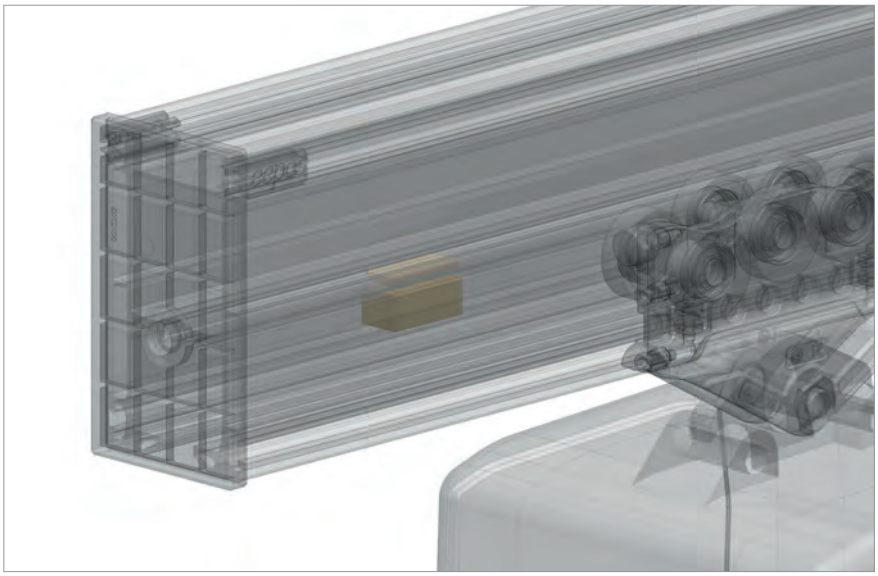

Merkmale

- Mit dem verstellbaren Endanschlag kann die Last jederzeit an beliebigen Stellen innerhalb des Kransystems positioniert werden.
- Kabelwagen für die Energiezufuhr unterfahren den Anschlag ungehindert. Dadurch wird der verstellbare Anschlag eingesetzt, wenn ein Kabelschlepp als Energiezuführung genutzt wird.
- Auch wenn ein verstellbarer Anschlag montiert ist, muss am offenen Profilende immer ein fester Endanschlag montiert sein.
- Der Endanschlag mit Nutenstein ist einfach nachrüstbar

Features

- The adjustable end stop can be placed to each position in the crane system.
- Cable trolleys can pass underneath the adjustable end stop. Only the load trolley is stopped in order to avoid damage of cable trolleys.
- Also by using the adjustable end stop, the fixed end stop is mandatory.
- End stop with slot nut is easily retrofitted

Endanschlag verstellbar End stop adjustable	Art.-Nr. Item no.	Abmessungen (LxBxH) Dimensions (LxWxH)	Eigengewicht Weight
ohne item Nutenstein without slot nut	0012012	50x25x20 mm 1.96x0.98x0.79 in	0,20 kg 0.44 lb
mit item Nutenstein with slot nut	0012280		0,20 kg 0.44 lb

Endanschlag Dämpfer
End stop bumper

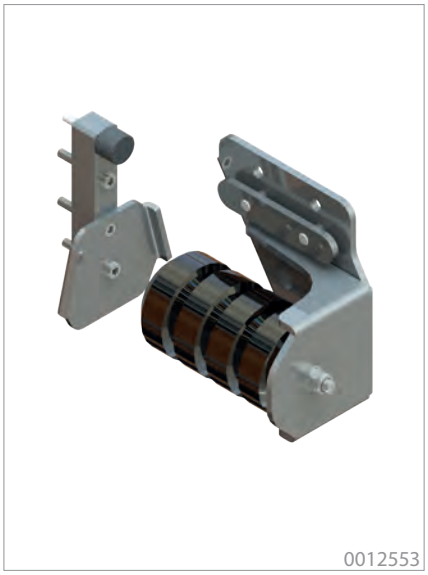

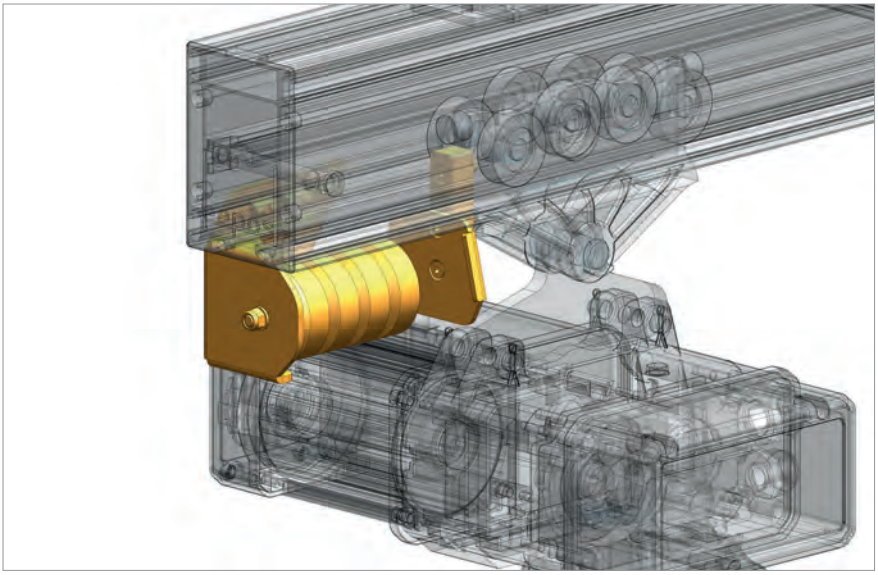

Merkmale

- Dämpfer für sehr große und häufige Belastungen, aber auch schon für kleinere Lasten einsetzbar.
- Sehr langer Dämpfungsweg von ca. 60mm, dadurch kleinere Reaktionskräfte auf das Schienensystem und die Anbauteile.
- Progressive Dämpferkennlinie, dadurch sanfter Einlauf in die Dämpfer und auch schon für kleine Lasten anwendbar.
- Hohe Belastungsreserven für unbeabsichtigtes und schnelles Anfahren in die Puffer.

Features

- Damper for very heavy loads and frequent use, but also usable for smaller loads.
- Very long way of breaking of approx. 60mm through this only little reaction force to the rail system and add-on components.
- Progressive damper characteristic, with soft start of damping, usable also with small loads.
- High stress reserve for accidental or fast crashing into dampers.

Endanschlag Set End stop bumper set	Art.-Nr. Item no.	Max. Stauchweg Max. upset way	Max. Energieaufnahme Max. energy input	Eigengewicht Weight
Set für Fahrwerk links Set for trolleys left	0012553	65 mm 2.56 in	70 Nm	1,80 kg 3.96 lb
Set für Fahrwerk rechts Set for trolleys right	0012576			1,80 kg 3.96 lb
Set für Fahrwerk links Set for trolleys left	0012580	60 mm 2.36 in	27,20 Nm	1,90 kg 4.19 lb
Set für Fahrwerk rechts Set for trolleys right	0012582			1,90 kg 4.19 lb

Endanschlag Stoßdämpfer
End stop absorber

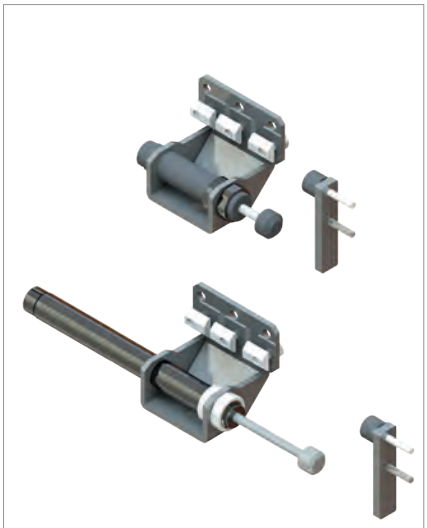

0012151 + 0012634

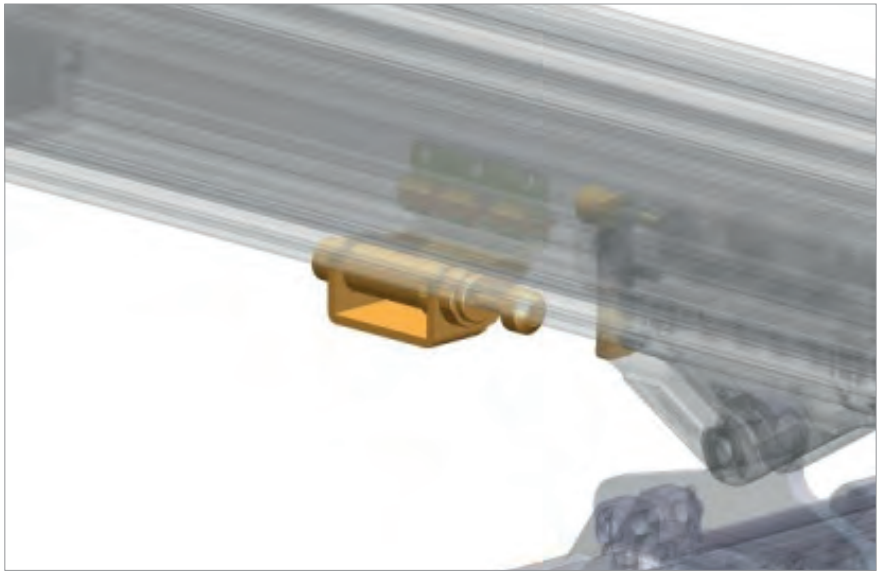

Merkmale

- Der Endanschlag sorgt für sanftes Stoppen der Last.
- Lasten können jederzeit an beliebigen Stellen innerhalb des Kransystems positioniert werden.
- Fahrwerke können jederzeit an beliebigen Stellen innerhalb des Kransystems gestoppt werden.
- Für pendelnde Lasten wie z.B. Kettenzüge
- Inklusive Prallblech zur Montage am Fahrwerk

Features

- For a smooth stopping of the load.
- Loads can be positioned in each position of the crane system.
- Trolleys can be stopped at any position within the crane system at any time.
- For pendular loads such as chain hoists
- Includes a baffle for suspension for mounting on the trolleys

Typ Type	Art.-Nr. Item no.	Max. Stauchweg Max. upset way	Max. Energieaufnahme Max. energy input	Max. Aufprallgeschwindigkeit Max. Impact speed	Eigengewicht Weight
Endanschlag gedämpft End stop buffered	0012151	25 mm 0.98 in	78 Nm	1,2 m/s 47.24 in/s	0,66 kg 1.45 lb
Endanschlag gedämpft mit Industriestoßdämpfer End stop buffered with industrial shock absorber	0012634	80 mm 3.15 in	198 Nm	1,5 m/s 59.1 in/s	1,10 kg 2.43 lb

Endanschlag Stahlendkappe
End stop steel end cover

0012754

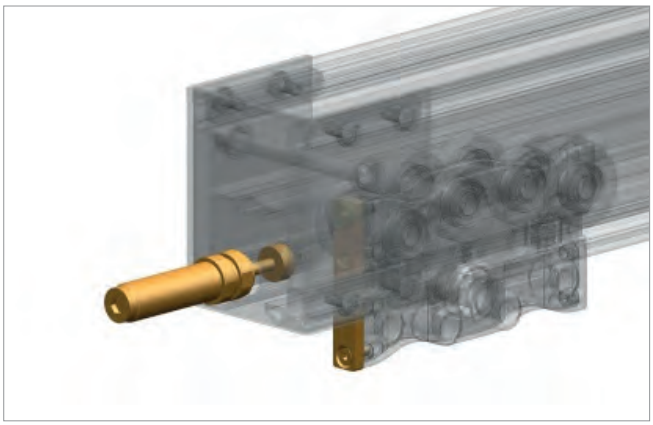

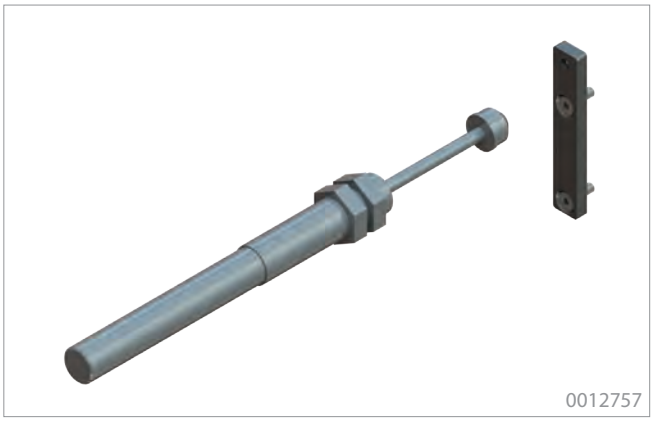
0012757

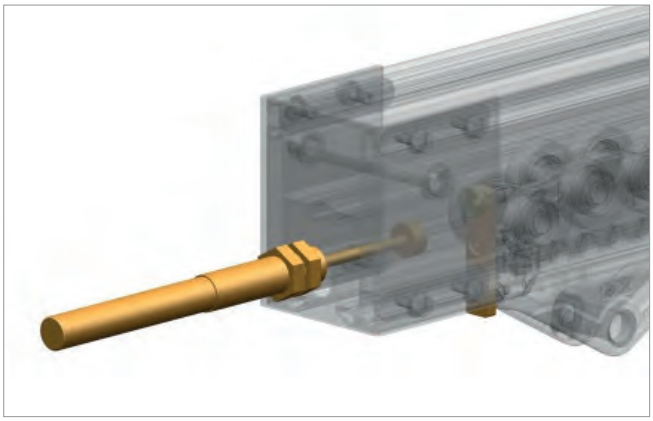

Merkmale

- Der Dämpfer wird in die Stahlendkappe verbaut und sorgt für ein sanftes Stoppen des Fahrwagens.
- Für pendelnde Lasten wie z.B. Kettenzüge
- Inklusive Prallblech zur Montage am Fahrwerk

Features

- The absorber is fixed to the steel end cover to provide a smooth stopping of the trolley.
- For pendular loads, such as chain hoists
- Impact plate for mounting to trolley included

< Profilabschluss Stahl S.18
Profile end cover steel p.18

Typ type	Art.-Nr. Item no.	Max. Stauchweg Max. upset way	Max. Energieaufnahme Max. energy input	Max. Aufprall-geschwindigkeit Max. Impact speed	Eigengewicht Weight
Dämpfer und Prallblech für Gabelfahrwerk Buffer with impact plate for gab trolleys	0012754	25 mm	78 Nm	1,2 m/s in/s	0,45 kg 0.99 lb
	0012755	80 mm	198 Nm		0,70 kg 1.54 lb
Dämpfer und Prallblech für Gelenkfahrwerk Buffer with impact plate for hinge trolleys	0012756	25 mm	78 Nm		0,47 kg 1.03 lb
	0012757	80 mm	198 Nm		0,72 kg 1.59 lb

eepos GmbH | Tel.: +49 2261 54637-0 | info@eepos.de | www.eepos.de

Stoßverbinder
Joint set

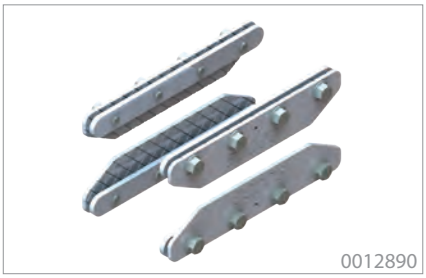
0012890

0012730

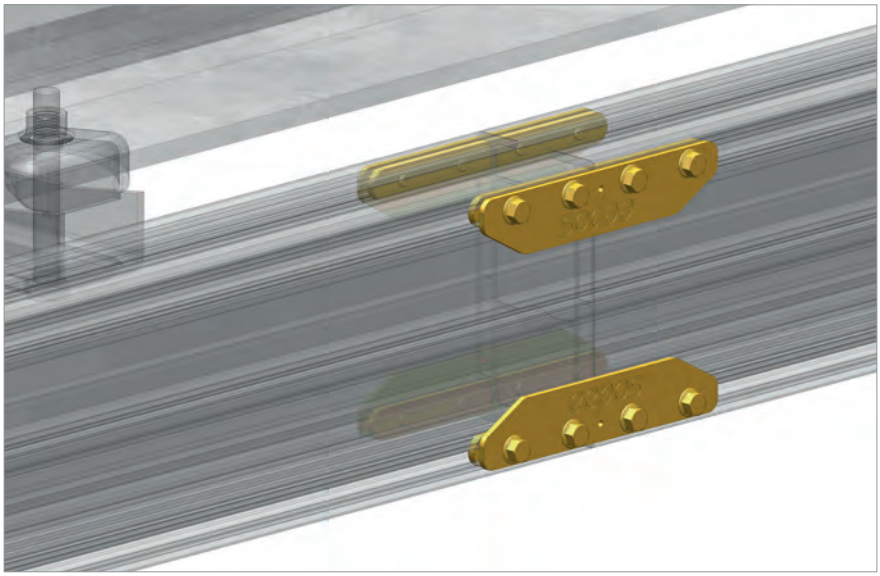

Merkmale

- Dient zum Verbinden zweier Kranprofile
- Stoß muss immer in der Nähe einer Aufhängung zur Oberkonstruktion platziert sein
- Stoßverbindungen werden über das seitliche Nutensystem befestigt und erlauben auf diese Weise beliebig lange Kranbahnen zu erstellen
- Stoßverbinder für Profilgröße S - XXL einsetzbar
- Geprägte Rückseite schützt vor Auseinanderziehen des Stoßes

Features

- Used to connect two crane profiles
- The joint must always be placed near a suspension to the upper structure.
- Joint set are fastened via the lateral groove system and thus allow the construction of crane runways of any length.
- Joint set can be used for profile sizes S - XXL
- Embossed back side protects against pulling the joint apart

Aufhängetoleranzen ab S.67
Mounting tolerances from p.67 >

Stoßverbinder Joint Set	Art.-Nr. Item no.	Abmessungen (Höhe x Länge) Dimensions (Height xLength)	Eigengewicht Weight
Profil S-XXL Profile S-XXL	0012890	40x200 mm 1.57x7.87 in	1,50 kg 3.31 lb
Montagehilfe für Schienenstöße Mounting aid for rail joints	0012730	-	1,14 kg 2,51 lb

Distanzierung ZTK
Spacer ZTK

0012017

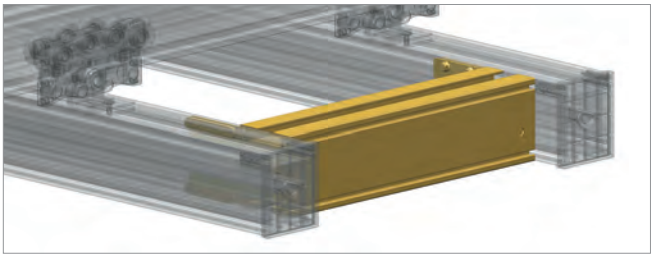

Merkmale

- Mit dieser Distanzierung werden die Profile von Doppelbrücken auf einem fest definierten Abstand gehalten.
- Bei Bestellung der Distanzierung muss immer das Spurmaß (Mittenabstand der Brücken) angegeben werden!

Features

- By using the spacers, both profiles of a double girder are connected in a defined distance.
- With order of spacer the gauge (center distance of bridges) must be specified!

Typ Type	Spurmaß Gauge	Art.-Nr. Item no.	Gewicht inkl. Profil Weight incl. profile
Distanzierung ZTK Profil S Spacer ZTK Profile S	310 - 1500 mm 12.20 - 59.06 in	0012016	5,60 kg 12.35 lb
Distanzierung ZTK Profil M Spacer ZTK Profile M	310 - 1500 mm 12.20 - 59.06 in	0012017	7,40 kg 16.31 lb
Distanzierung ZTK Profil L Spacer ZTK Profile L	310 - 1500 mm 12.20 - 59.06 in	0012018	9,00 kg 19.84 lb
Distanzierung ZTK Profil XL Spacer ZTK Profile XL	310 - 1500 mm 12.20 - 59.06 in	0012265	10,00 kg 22.05 lb
Distanzierung ZTK Profil XXL Spacer ZTK Profile XXL	310 - 1500 mm 12.20 - 59.06 in	0012520	21,20 kg 46.74 lb
Distanzierung flexibel für Profile XS-XXL Spacer flexible Profile XS-XXL		0012378	8,00 kg 17.64 lb

Distanzierung Kranbrücke
Spacer cranebridge

0021029

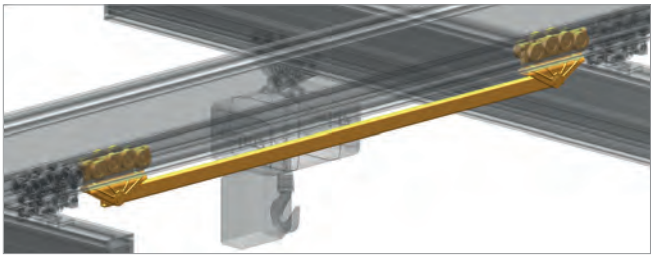

Merkmale

- Zur Distanzierung von zwei Kranbrücken.
- In Längen von 500 bis 3000 mm erhältlich.

Features

- To keep two girders in a certain distance.
- Available in length 500 to 3000 mm.

Typ Type	Länge Length	Art.-Nr. Item no.	Eigengewicht Weight
Distanzierung Kranbrücken Spacer Cranebridges	500 - 3000 mm 19.69 - 118.11 in	0021029	5,00 - 10,00 kg 11.02 - 22.05 lb

eepos GmbH | Tel.: +49 2261 54637-0 | info@eepos.de | www.eepos.de

Aufbockung ETK

Elevation module ETK

0012190

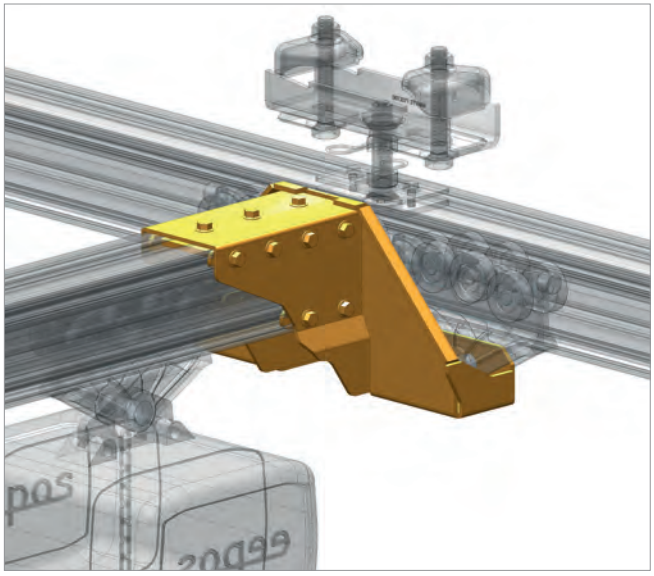

Merkmale

- Die Aufbockung ETK ermöglicht das Anheben der Kranbrücke, wenn z.B. geringe Deckenhöhen vorhanden sind oder teleskopiert wird.
- Die Aufbockung darf nur in Verbindung mit 2 Aluminium Gabelfahrwerken (ab S.35) eingesetzt werden, um das Kranprofil zu stabilisieren.
- Wird die Aufbockung ETK gemäß nachstehender Tabelle gewählt, sind Unterkante der Kranbahn und Kranbrücke auf gleichem Niveau.
- Es können auch verschiedene Größen miteinander kombiniert werden (siehe Tabelle).
- Bei gleichzeitigem Einsatz von Aufbockung und Starraufhängung, kann es zu Kollision kommen. Bitte beachten Sie die Montagehinweise auf Seite 28.

Features

- The elevation module allows the lifting of the crane bridge, f.e. low ceilings or telescopic systems.
- The elevation module can only be used in combination with aluminum gab trolleys to stabilize the crane bridge.
- If the elevation module is chosen according the table below, crane runway and crane bridge are at the same level.
- It is possible to combine different sizes. (see chart).
- The elevation module is not compatible with the rigid mounting short 0°
- With the simultaneous use of elevation module and rigid mounting, may cause collision. Please note the installation instructions on the page 28.

Aufbockung Elevation module	Art.-Nr. beidseitig Item no. double-sided	Eigengewicht Weight	Kompatibilität der Aufbockung Compatibility of elevation module
XS	0012188	8,90 kg 19.62 lb	Profil XS Profile XS
S	0012189	11,80 kg 26.01 lb	Profil S Profile S
M	0012190	13,50 kg 29.76 lb	Profil S, M Profile M
L	0012191	15,20 kg 33.51 lb	Profil S, M, L Profile M, L
XL	0012272	17,10 kg 37.70 lb	Profil S, M, L, XL Profile M, L, XL
XXL	0012521	18,00 kg 39.68 lb	Profil S, M, L, XL, XXL Profile M, L, XL, XXL

Aufbockung ZTK

Elevation module double girder crane

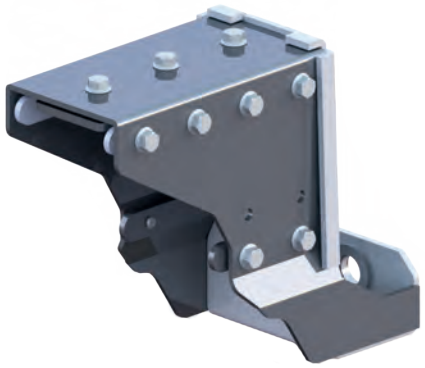

0012062

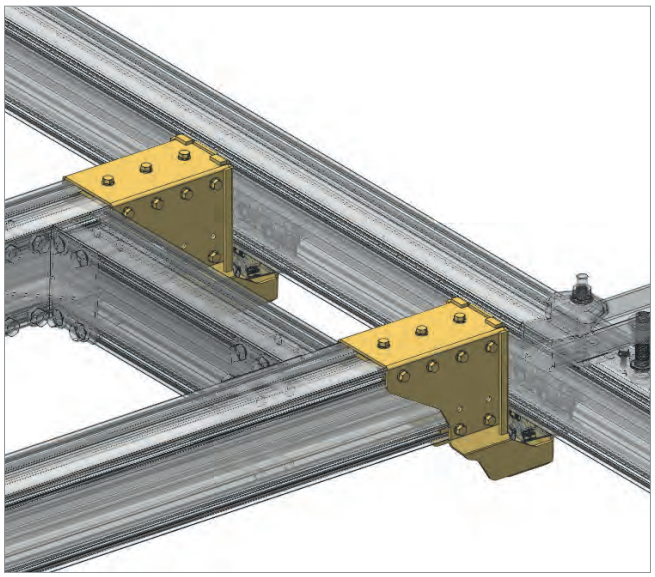

Merkmale

- Nur für Zweiträgerkranbrücken verwendbar, da durch die Verbindungsstrebe (S.25) eine zweite Aufbockung ZTK für Stabilität sorgt.
- Mit der Aufbockung wird das Brückenprofil angehoben.
- Die Aufbockung darf nur in Verbindung mit Aluminiumfahrwerken eingesetzt werden.
- Standardmäßig ist die Aufbockung in der entsprechenden Größe zur Brücke, damit Unterkante von Bahn und Brücke auf einem Niveau sind.
- Es können auch verschiedene Größen miteinander kombiniert werden.

Features

- Is only to be used with double girder crane bridges
- Is used to raise the crane bridge profile
- Is only to be used with aluminium trolleys
- In order to level the lower edge of crane rail and crane bridge at the same height, the elevation module corresponds to the size of the crane bridge standardly.
- A combination of different sizes is possible.

Aufbockung Elevation module	Art.-Nr. 1-teilig Item no. 1-sided	Art.-Nr. 2-teilig Item no. 2-sided	Eigengewicht (pro Stück) Weight (per piece)	Kompatibilität der Aufbockung Compatibility of elevation module
XS	0012801	0012807	2,22 kg 4.89 lb	Profil XS Profile XS
S	0012802	0012808	3,31 kg 7.29 lb	Profil S Profile S
M	0012803	0012809	3,61 kg 7.96 lb	Profil S, M Profile M
L	0012804	0012810	4,14 kg 9.13 lb	Profil S, M, L Profile M, L
XL	0012805	0012811	4,38 kg 9.65 lb	Profil S, M, L, XL Profile M, L, XL
XXL	0012806	0012812	4,62 kg 10.19 lb	Profil S, M, L, XL, XXL Profile M, L, XL, XXL

Montagehinweis Aufbockung

Instructions for mounting elevation module

Durch die Kombination einer „größeren“ Aufbockung mit einem „kleineren“ Kranprofil kann weiter Höhe eingespart werden. Siehe unten dargestellt die Höhenniveaus der Profile L, M und S.

Ebenfalls kann in der Kranbahn ein größeres Profil als die Aufbockung verwendet werden, womit man nun mit der Starraufhängung 0° arbeiten kann.

The combination of a „larger“ elevation module, with a „smaller“ crane profile can save additional height. The below sketch shows the height levels of the profiles L, M and S.

It is also possible to use a larger profile than the elevation module in the crane rail, allowing one to work with the rigid mounting 0°.

Länge des aufgebockten Profils: Spurmaß Bahn - 160 mm
Höhenniveau Brücke: wie Bahn
Oberste Störkontur (Schraubenkopf) 15 mm über der Bahn
Achtung: nicht einsetzbar mit Starraufhängung kurz 0°

Length of elevated profile: Gauge of track less 160 mm.
Height level bridge: like crane rail
Supreme interference contour (screw head) 15 mm across the rail
Caution: Do not use with rigid mounting shortly 0 °

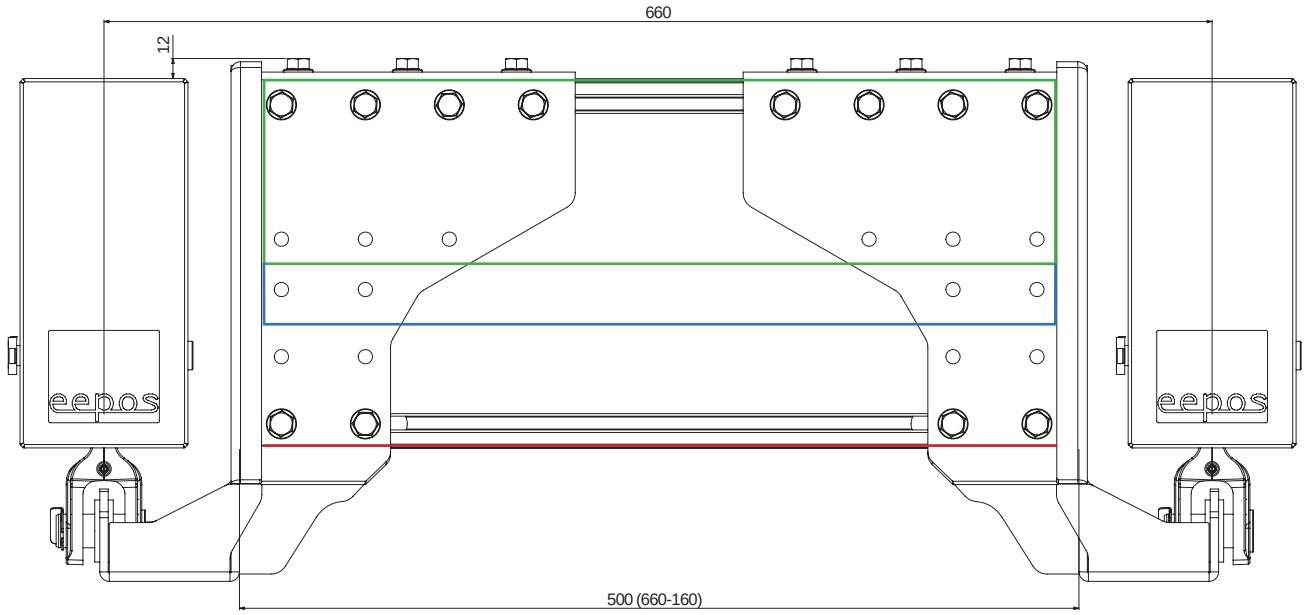

Aufbockung Profil L
auch kompatibel für Profil S und M
Elevation module profile L
is also compatible for profiles S and M

Gleiches Höhenniveau, wenn Bahnprofil, Aufbockung und Brückenprofil vom gleichen Typ sind
The same height level, if track profile, elevation module and bridge profile are of the same type

Kompatibilität der Aufbockungen
Compatibility of elevation module

Aluminium Kranprofil / Aluminium crane profile	Typ Aufbockung / Type Elevation module: XS	S	M	L	XL	XXL
XS	x					
S		x	x	x	x	x
M			x	x	x	x
L				x	x	x
XL					x	x
XXL						x

Gegengewicht
Counterweight

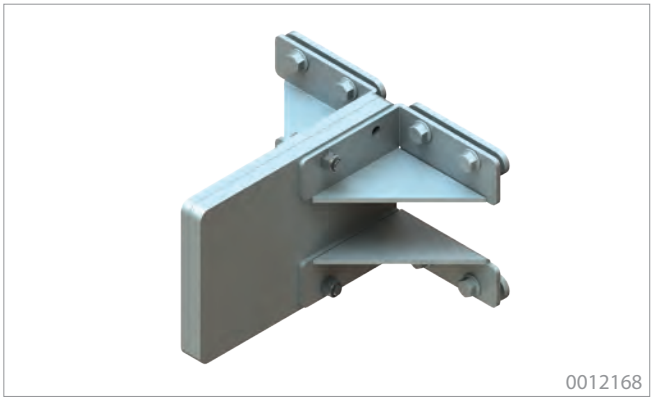

Gegengewicht Counterweight	Art.-Nr. Item no.	Eigengewicht Weight
Profil S profile S	0012168	4,84 kg 10.67 lb
Profil M profile M	0012196	6,37 kg 14.04 lb
Profil L profile L	0012197	8,12 kg 17.90 lb
Profil XL profile XL	0012273	9,87 kg 21.76 lb
Profil XXL profile XXL	0012550	10,37 kg 22.86 lb

Merkmale

- Zur geraden Ausrichtung des Kranprofils bei seitlicher Befestigung der Energiezufuhr, wie Kabelschlepp extern, Schleifleitung oder Energiekette.
- Anzahl der Platten richtet sich nach dem Gewicht.

Features

- To avoid inclination of a profile, when using lateral energy supply, e.g. external cable trolley, conductor bar or energy chain.
- Number of plates has to be calculated according to weight and profile size.

Mengeneinplanung Gegengewichte
Quantity Planning Counterweights

C-Schiene C-Rail	Menge Quantity
Profil S profile S	2,0 Platten / Meter 2,0 plates / meter
Profil M profile M	1,5 Platten / Meter 1,5 plates / meter
Profil L profile L	1,1 Platten / Meter 1,1 plates / meter
Profil XL profile XL	1,1 Platten / Meter 2,0 plates / meter
Profil XXL profile XXL	0,8 Platten / Meter 0,8 plates / meter

Energiekette Energy chain	Menge Quantity
Profil S profile S	5,7 Platten / Meter 5,7 plates / meter
Profil M profile M	4,2 Platten / Meter 4,2 plates / meter
Profil L profile L	3,2 Platten / Meter 3,2 plates / meter
Profil XL profile XL	2,6 Platten / Meter 2,6 plates / meter
Profil XXL profile XXL	2,2 Platten / Meter 2,2 plates / meter

Schleifleitung Conductor line	Menge Quantity
Profil S profile S	1,6 Platten / Meter 1,6 plates / meter
Profil M profile M	1,1 Platten / Meter 1,1 plates / meter
Profil L profile L	0,9 Platten / Meter 0,9 plates / meter
Profil XL profile XL	0,7 Platten / Meter 0,7 plates / meter
Profil XXL profile XXL	0,6 Platten / Meter 0,6 plates / meter

Spiralschlauch auf Seil Energy by hose	Menge Quantity
Profil S profile S	0,3 Platten / Meter 0,3 plates / meter
Profil M profile M	0,2 Platten / Meter 0,2 plates / meter
Profil L profile L	0,2 Platten / Meter 0,2 plates / meter
Profil XL profile XL	0,2 Platten / Meter 0,2 plates / meter
Profil XXL profile XXL	0,13 Platten / Meter 0,13 plates / meter

Verschlussprofile
Cover profiles

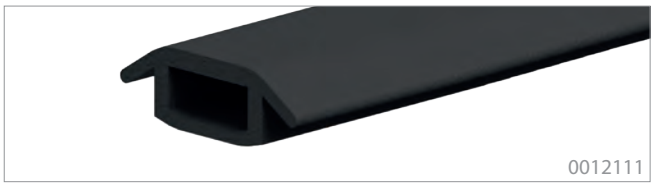
0012111

0012112

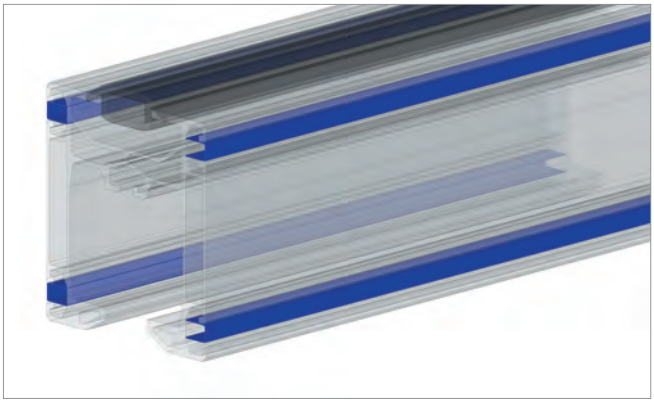

Merkmale

- Für dauerhaften Verschluss der seitlichen Nuten und oberen Öffnung der Kranprofile.
- Staub, Schmutz und andere Partikel können sich nur noch außen ablagern, die Profile können so besonders einfach gereinigt werden.
- Verschlussprofile sind mit allen Profiltypen kompatibel.

Features

- For permanent covering of the lateral nut and upper opening of the crane profiles.
- Dust, dirt and other particles can only setlle to the surface, so the profiles can be easily cleaned.
- Cover profiles are compatible with all types of profiles.

Typ Type	Art.-Nr. Item no	Eigengewicht Weight
Verschlussprofil, obere Nut Cover profile for upper groove	0012111	0,40 kg 0.88 lb
Verschlussprofil, seitliche Nut Cover profile for sidewise groove	0012112	0,05 kg 0.11 lb

item Nutenstein
item slot nut

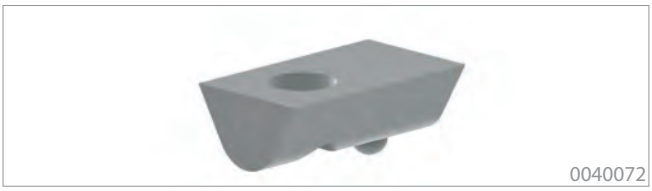
0040072

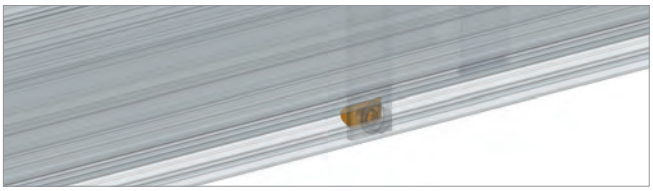

- Zum nachträglichen Einbau in die Profilnuten geeignet.
- Nutenstein mit Gewinde erzeugt in der Nut ein Widerlager für die Schraube.
- Vorfixierung mit Federkugel als Montage- und Positionierhilfe.
- Leitet Zugkräfte effektiv in das Profil ab.

- Suitable for subsequent installation in the profile nuts.
- Nuts with thread generate an abutment for the screws in the nut.
- Prefixing with spring ball as a mounting and positioning help.
- Conducts tractions into the profile effectively.

Typ Type	Art.-Nr. Item no.	Eigengewicht Weight
item Nutenstein item slot nut	0040072	0,05 kg 0.11 lb

Sicherungssysteme*
Safety systems*

0012081

0012192

0022007

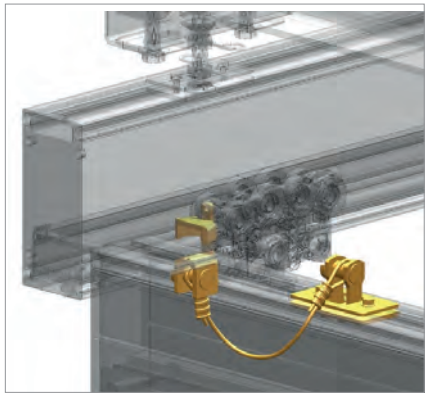

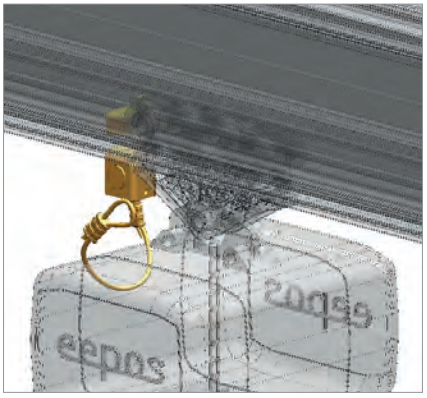

Merkmale

- Sicherung Profil: Zur Verbindung der Kranbahn und dem darüber liegenden Stahlbau.
- Sicherung Kranbrücke: Für eine sichere Verbindung zwischen Bahn und Brücke.
- Sicherung Fahrwerk: Zur Sicherung gegen Herausfallen der im Fahrwerk eingehängten Last.

Features

- Safety system profile: To connect the crane rail and the overlying steel construction.
- Safety system girder: For a secure connection between track and girder.
- Safety system trolley: To protect against falling out of the suspended load in the trolley.

Typ Type	Seilstärke Rope strength	Art.-Nr. Item no.	Seillänge Rope length	Eigengewicht Weight
Sicherung Kranbrücke Safety system crane girder	6 mm	0012192	530 mm 15.35 in	1,42 kg 3.13 lb
	8 mm	0012777	750 mm 29.53 in	1,62 kg 3.57 lb
Sicherung Fahrwerk Safety system trolley	6 mm	0022007	390 mm 15.35 in	0,60 kg 1.32 lb
	8 mm	0022396	390 mm 15.35 in	0,54 kg 1.19 lb
Sicherung Profil Safety system profile	6 mm	0012081	860 mm 33.86 in	1,00 kg 2.20 lb
	8 mm	0012774	750 mm 29.53 in	1,23 kg 2.71 lb
Nachrüstsicherung Kranbrücke Expansion Safety system girder	6 mm	0012348	530 mm 15.86 in	1,80 kg 3.97 lb
	8 mm	0012778	750 mm 29.53 in	1,85 kg 4,07 lb
Nachrüstsicherung Profil Expansion Safety system profile	6 mm	0012298	860 mm 33.86 in	1,30 kg 2.86 lb
	8 mm	0012785	750 mm 29.53 in	1,45 kg 3.20 lb
Sonderseillänge auf Anfrage Customized rope length on request		0012489	-	-

* Optional einsetzbar * optional useable

Rückzug Teleskopbrücke
Pullback telescope girder

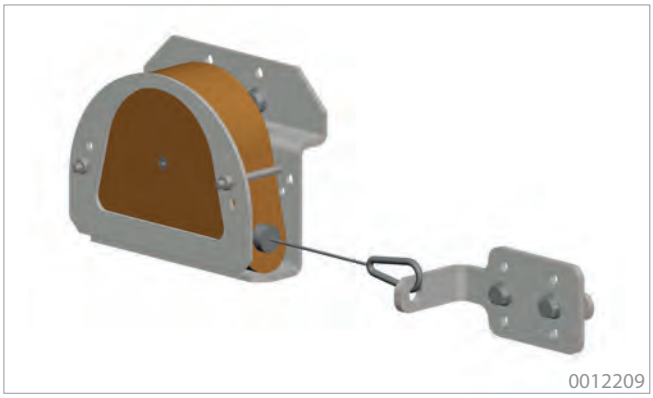

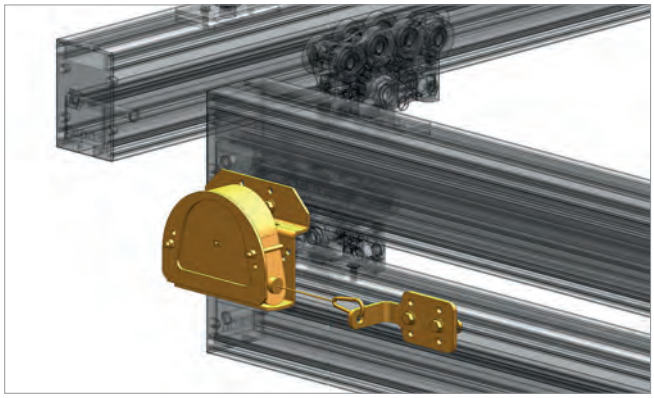

Merkmale

- Zum Zurückziehen der Kranschiene einer Teleskopbrücke
- Rückzug durch einen Federbalancer
- Einsetzbar bei den Profilen S, M, L, XL und XXL

Features

- To retract the lower crane rails of a telescope bridge
- Retracting with a spring balancer
- Can used on profiles S, M, L, XL and XXL

Typ Type	Art.-Nr. Item no.	Zugkraft Tension	Auszugslänge Extension length	Eigengewicht Weight
Rückzug Teleskopbrücke per Federbalancer * Pullback telescope girder using the spring balancer *	0012209	0,5-2 kg 1.10-4.41 lb	2,5 m 98.42 in	1,90 kg 4.19 lb

Teleskop System
Telescope system

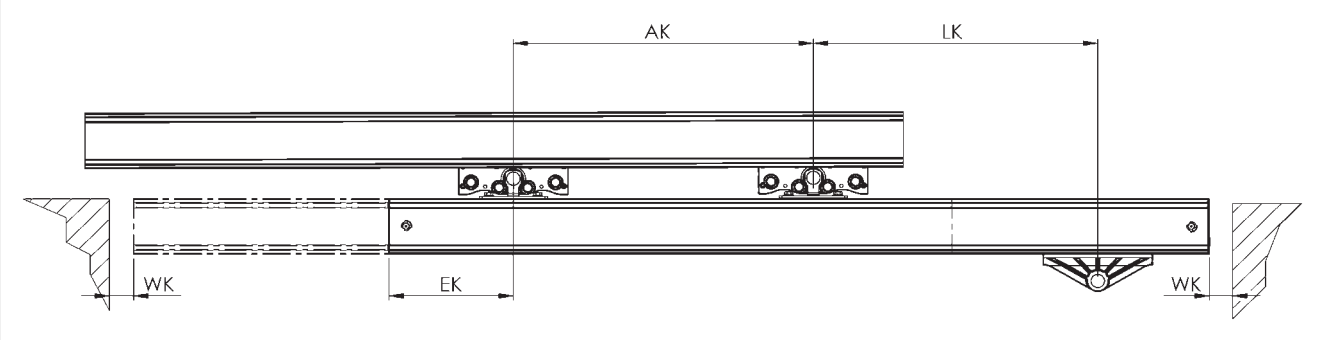

- WK = Abstand vom Profilende bis zur Gebäudewand
- WK_{min} = 50 mm
- EK = Überstände des Profils nach der letzten Kranträgeraufhängung
- EK_{min} = 100 mm
- AK = Aufhängeabstand der Fahrwerke
- LK = netto Auskragung

Gerne rechnen wir Ihren Bedarfsfall aus.

- WK = Distance from building wall to the end of the profile
- WK_{min} = 50 mm
- EK= Rail overhang distances at the end of the crane bridge
- EK_{min} = 100 mm
- AK = mounting distance between the bridge trolleys
- LK = net overhang

We would be pleased to calculate your requirements.

* Beidseitig teleskopierbar auf Anfrage * Both sides telescopiec on request

Kranträgeraufhängungen
Crane girder mounting

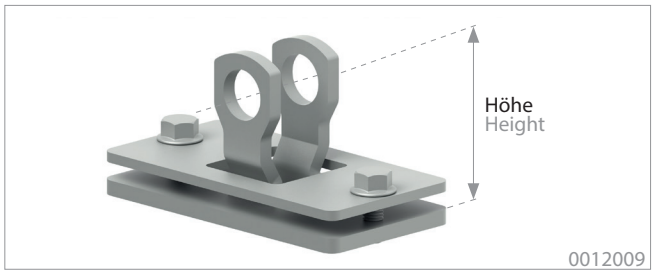

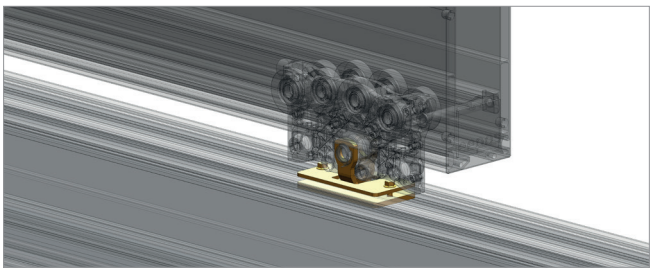

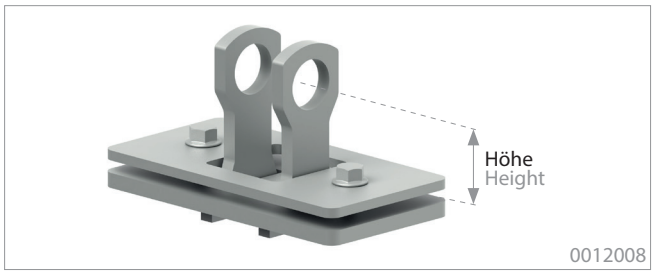

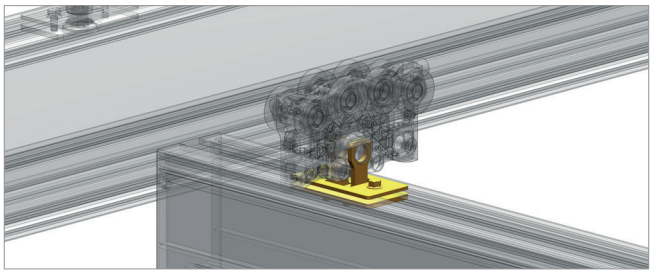

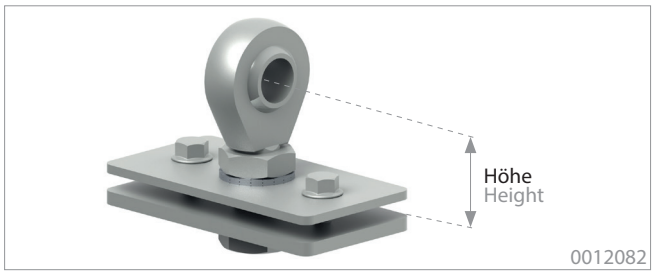

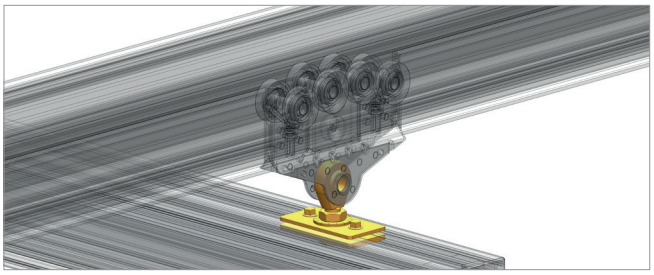

Merkmale

- Zur Anbindung von Teleskopbrücken (nur Ausführung 0° und universal)
- Mit der Kranträgeraufhängung können bis zu 600 kg Lasten abwärts und aufwärts übertragen werden.
- Für einfache Kettenzuganwendungen, anspruchsvolle Manipulatoren und komplizierte Schraubeinrichtungen geeignet

Features

- For the connection to the telescopic girders (only model 0° and universal)
- The Crane girder mounting can carry loads up to 600 kg downwards and upwards.
- Suitable for simple chain hoist applications, sophisticated manipulators and complicated elevation devices

Kranträgeraufhängung 0° / Crane girder mounting 0°	Art.-Nr. / Item no.	Höhe / Height	Eigengewicht / Weight
0° Standard	0012009	53 mm 2.08 in	0,70 kg 1.54 lb
0° Standard + 20 mm	0012418	72 mm 2.83 in	1,46 kg 3.22 lb
0° Standard + 40 mm	0012694	92 mm 3.62 in	1,84 kg 4.06 lb
0° Standard + 60 mm	0012695	112 mm 4,41 in	2,08 kg 4.58 lb
0° Standard + 80 mm	0012696	132 mm 5.19 in	2,31 kg 5.09 lb
0° Standard + 100 mm	0012697	152 mm 5.98 in	2,54 kg 5.59 lb
universal	0012082	62 mm 2.44 in	0,67 kg 1.47 lb

Kranträgeraufhängung 90° / Crane girder mounting 90°	Art.-Nr. / Item no.	Höhe / Height	Eigengewicht / Weight
90° Standard	0012008	44 mm 1.73 in	0,70 kg 1.54 lb
90° Standard + 20mm	0012419	64 mm 2.52 in	0,84 kg 1.85 lb
90° Standard + 40mm	0012420	84 mm 3,31 in	0,89 kg 1.96 lb
90° Standard + 60mm	0012421	104 mm 4,09 in	0,96 kg 2.12 lb
90° Standard + 80mm	0012688	124 mm 4.88 in	1,02 kg 2.25 lb
90° Standard + 100mm	0012689	144 mm 5.66 in	1,09 kg 2.40 lb

Kranträgeraufhängungen universal item

Crane girder mounting universal item

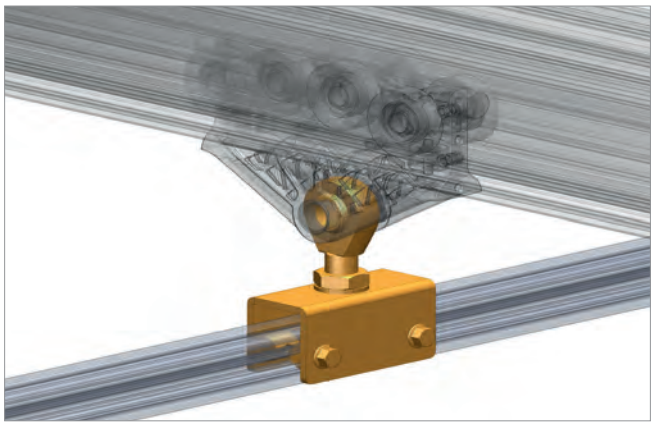

0012487

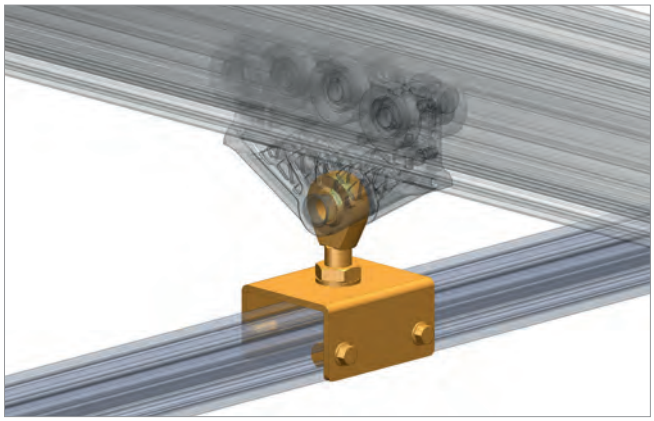

0012488

Merkmale

- Zur Verbindung von Gabelfahrwerken mit item-Profilen
- Mit drehbaren Gelenkkopf
- Inklusive Nutensteinen und Schrauben

Features

- To connect gab trolleys with item profiles
- With swiveling hinge top
- Including slot nut and screws

Kranträgeraufhängung Crane girder mounting	Art.-Nr. Item no.	Traglast Load	Eigengewicht Weight
universal item 40	0012487	600 kg	1,10 kg 2.43 lb
universal item 80	0012488	600 kg	1,30 kg 2.87 lb

Übersicht eepos Aluminiumfahrwerke *Overview eepos aluminium trolleys*

Abbildung Picture	Fahrwerkstyp Trolley type	Max. Traglast abwärts Max. load down	Max. Traglast aufwärts Max. load up	Seitenführungs-rollen side guide roller	Art.-Nr. Item no.	Eigen-gewicht Weight	Einsatzbereich Operational area	Seite Page
Fahrwerke 300 kg *Trolleys 300 kg*								
	Gelenkfahrwerk AL 300/300 Hinge trolley AL 300/300	300 kg 661.39 lb	300 kg 661.39 lb	ohne without	**0021075**	1,80 kg 3.97 lb	Kranbrücken Girder	
				mit with	**0021078**	1,80 kg 3.97 lb		
	Gabelfahrwerk AL 300/300 Gab trolley AL 300/300			ohne without	**0021076**	1,80 kg 3.97 lb	Hebezeuge Lifting	Seite page > 37
				mit with	**0021079**	1,80 kg 3.97 lb		
	Gabelfahrwerk AL 300/- Gab trolley AL 300/-	300 kg 661.39 lb	-	ohne without	**0021077**	1,40 kg 3.09 lb		
				mit with	**0021082**	1,40 kg 3.09 lb		
Fahrwerke 600 kg *Trolleys 600 kg*								
	Gelenkfahrwerk AL 600/600 Hinge trolley AL 600/600	600 kg 1322.77 lb	600 kg 1322.77 lb	ohne without	**0021025**	1,60 kg 3.53 lb	Kranbrücken Girder	
				mit with	**0021080**	1,80 kg 3.97 lb		
	Gabelfahrwerk AL 600/600 Gab trolley AL 600/600			ohne without	**0021024**	1,60 kg 3.53 lb	Hebezeuge Lifting	Seite page > 38
				mit with	**0021081**	1,80 kg 3.97 lb		
	Gabelfahrwerk AL 600/- Gab trolley AL 600/-	600 kg 1322.77 lb	-	ohne without	**0021015**	1,30 kg 2.87 lb		
				mit with	**0021083**	1,40 kg 3.09 lb		
Fahrwerke 300 kg, 600 kg + Verbindungsschrauben *Trolleys 300 kg, 600 kg + connection screws*								
	Gelenkfahrwerk AL 300/300 AL 600/600 + Verbindungsschrauben Hinge trolley AL 300/300 AL 600/600 + connection screws	300 kg 661.39 lb	300 kg 661.39 lb	ohne without	**0021095**	1,87 kg 4.12 lb	Kranbrücken Girder	
				mit with	**0021096**	1,90 kg 4.19 lb		Seite page > 39
		600 kg 1322.77 lb	600 kg 1322.77 lb	ohne without	**0021097**	1,60 kg 3.53 lb		
				mit with	**0021098**	1,82 kg 4.01 lb		
Fahrwerke 750 kg *Trolleys 750 kg*								
	Gabelfahrwerk AL 750/600 Gab trolley AL 750/600	750 kg 1653.47 lb	600 kg 1322.77 lb	ohne without	**0021093**	1,78 kg 3.92 lb	Hebezeuge Lifting	Seite page > 40
				mit with	**0021091**	1,80 kg 3.97 lb	Kranbrücken Girder	

Übersicht eepos Aluminiumfahrwerke *Overview eepos aluminium trolleys*

Abbildung Picture	Fahrwerkstyp Trolley type	Max. Traglast Max. load	Seiten-führungsrollen side guide roller	Art.-Nr. Item no.	Eigen-gewicht Weight	Einsatzbereich Operational area	Seite Page
Fahrwerke 1200 kg *Trolleys 1200 kg*							
	Doppel Gabelfahrwerk AL 1200 Tandem Gab trolley AL 1200	1200 kg 2645.55 lb	-	**0021121**	6,40 kg 14.11 lb	Kranbrücken Girder	Seite page > 41
				0021009	6,00 kg 13.23 lb	Hebezeuge Lifting	
	Doppel Gelenkfahrwerk AL 1200 Tandem Hinge trolley AL 1200			**0021084**	6,80 kg 15.00 lb	Hebezeuge 90° Lifting 90°	
Fahrwerke gedämpft 600 kg *Trolleys damped 600 kg*							
	Gelenkfahrwerk AL 600/600 Hinge trolley AL 600/600	gedämpft, einfach damped, single	600 kg 1322.77 lb	-	**0012390**	2,70 kg 5.95 lb	Kranbrücken Girder	Seite page > 42
		gedämpft,zweifach damped, double			**0012392**	3,70 kg 8.16 lb		
		gedämpft,einfach damped, single			**0012391**	3,70 kg 8.16 lb	Hebezeuge Lifting	
		gedämpft,zweifach damped, double			**0012393**	4,70 kg 10.36 lb		
Fahrwerke mit Pneumatikbremse 600 kg *Trolleys with pneumatic brake 600 kg*							
	Gelenkfahrwerk AL 600/600 Hinge trolley AL 600/600	2 fach öffnend 2 times opening	600 kg 1322.77 lb	-	**0022061**	2,50 kg 5.51 lb	Kranbrücken Girder	Seite page > 43
		2 fach schliessend 2 times closing			**0022146**	2,50 kg 5.51 lb		
		2 fach öffnend 2 times opening			**0022070**	3,50 kg 7.72 lb	Hebezeuge Lifting	
		2 fach schliessend 2 times closing			**0022169**	3,50 kg 7.72 lb		
Fahrwerke mit Pneumatikbremse 1200 kg *Trolleys with pneumatic brake 1200 kg*							
	Doppelfahrwerk AL 1200 Tandem trolley AL 1200	2 fach öffnend 2 times opening	1200 kg 2645.55 lb	ohne without	**0021105**	8,30 kg 3.97 lb	Kranbrücken Girder	Seite page > 45
				mit with	**0021106**	8,30 kg 3.97 lb		
				ohne without	**0021103**	7,81 kg 17.22 lb	Hebezeuge Lifting	
				mit with	**0021104**	7,86 kg 17.33 lb		
		2 fach schliessend 2 times closing		ohne without	**0021109**	8,01 kg 3.97 lb	Kranbrücken Girder	
				mit with	**0021110**	8,01 kg 3.97 lb		
				ohne without	**0021107**	7,34 kg 3.09 lb	Hebezeuge Lifting	
				mit with	**0021108**	7,34 kg 3.09 lb		
Kurvenfahrwerke 500kg *Trolleys for curved segments 500 kg*							
	Kurvenfahrwerk R 1000 Trolly for curved segments R1000	500 kg 1102.31 lb		**0021087**	4,50 kg 9.90 lb	Kurven Curves	Seite page > 46

Aluminiumfahrwerke 300 kg
Aluminium trolleys 300 kg

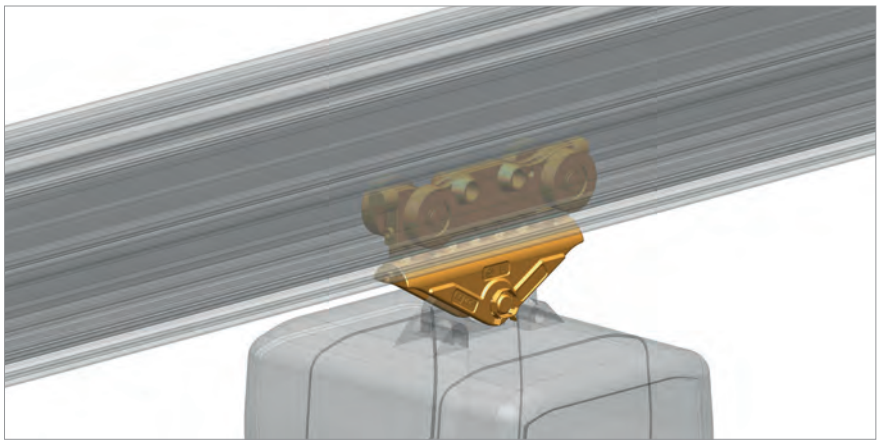

Merkmale

- Aluminium-Schmiedeteil in hochfester Ausführung
- Verklemmungsfreier, geräuscharmer Lauf
- Sehr geringe Losbrechkräfte, robust und leichtlaufend
- Mit Gummi-Endanschlägen
- Aufnahme von bis zu 300 kg abwärts und aufwärts oder nur abwärts gerichtete Lasten
- Optional mit Seitenführungsrollen
- An Gelenkfahrwerken dürfen ausschließlich eepos Kranbrücken mittels Kranträgeraufhängungen angebracht werden.

Features

- High-tensile forged aluminium body
- Jamming-free and silent running
- Very low breakaway forces, robust and smooth running
- With rubber end stops
- Intake of up to 300 kg in downwards and upwards or only downward direction
- Optionally with side guide roller
- Hinge trolleys are supposed to be fixed only with eepos crane bridges via crane girder mounting.

Typ Type	Max. Traglast abwärts Max. load down	Max. Traglast aufwärts Max. load up	Seiten-führungsrollen Side guide roller	Max. seitliche kurzzeitige Lasteinleitung am Lastaufnahmepunkt Max. lateral shortload application at load pick-up	Max. Drehmoment in Fahrtrichtungs-achse* Max. moment of force in driving direction*	Art.-Nr. Item no.	Eigen-gewicht Weight	Einsatzbereich Operational area
Gelenkfahrwerk AL 300/300 Hinge trolley AL 300/300	300 kg 661.39 lb	300 kg 661.39 lb	ohne without	250 N	15 Nm	0021075	1,80 kg 3.97 lb	Kranbrücken Girder
			mit with			0021078	1,80 kg 3.97 lb	
Gabelfahrwerk AL 300/300 Gab trolley AL 300/300			ohne without			0021076	1,80 kg 3.97 lb	Hebezeuge Lifting
			mit with			0021079	1,80 kg 3.97 lb	
Gabelfahrwerk AL 300/- Gab trolley AL 300/-	300 kg 661.39 lb	-	ohne without			0021077	1,40 kg 3.09 lb	
			mit with			0021082	1,40 kg 3.09 lb	

* Bauteile (wie z.B. starre und lange Bauteile), die ein nicht zulässiges Drehmoment auf das Fahrwerk um die Fahrtrichtungsachse ausüben, dürfen keinesfalls starr an dem Fahrwerk befestigt werden. Hierbei muss eine pendelnde Aufnahme kundenseitig vorgesehen werden.

* Elements (like e.g. rigid and long elements), who exercise an invalid torque to the landing gear around the direction of travel axis, are under no circumstances allowed to be fasten rigid at the landing gear. In this connection there has to be a commuting admission supplied by the customer.

Aluminiumfahrwerke 600 kg
Aluminium trolleys 600 kg

0021080

0021083

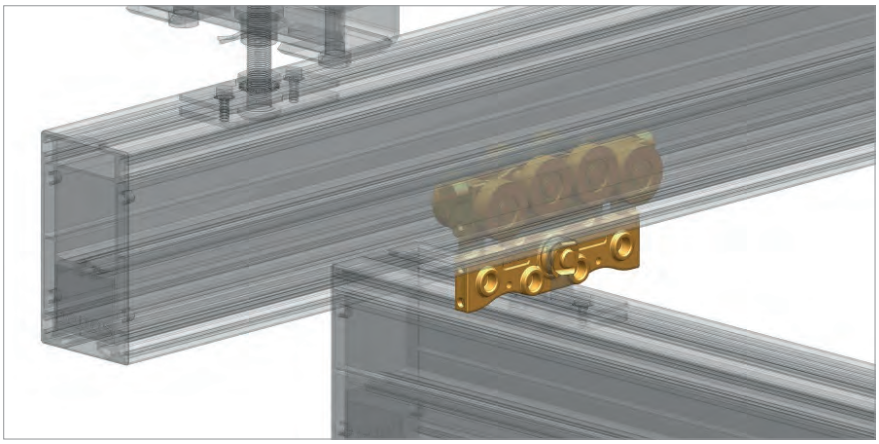

Merkmale

- Aluminium-Schmiedeteil in hochfester Ausführung
- Verklemmungsfreier, geräuscharmer Lauf
- Sehr geringe Losbrechkräfte, robust und leichtlaufend
- Mit Gummi-Endanschlägen
- Aufnahme von bis zu 600 kg abwärts und aufwärts oder nur abwärts gerichtete Lasten
- Optional mit Seitenführungsrollen
- An Gelenkfahrwerken dürfen ausschließlich eepos Kranbrücken mittels Kranträgeraufhängungen angebracht werden.

Features

- High-tensile forged aluminium body
- Jamming-free and silent running
- Very low breakaway forces, robust and smooth running
- With rubber end stops
- Intake of up to 600 kg in downwards and upwards or only downward direction
- Optionally with side guide roller
- Hinge trolleys are supposed to be fixed only with eepos crane bridges via crane girder mounting.

Typ Type	Max. Traglast abwärts Max. load down	Max. Traglast aufwärts Max. load up	Seiten-führungsrollen Side guide roller	Max. seitliche kurzzeitige Lasteinleitung am Lastaufnahmepunkt Max. lateral shortload application at load pick-up	Max. Drehmoment in Fahrtrichtungs-achse* Max. moment of force in driving direction*	Art.-Nr. Item no.	Eigen-gewicht Weight	Einsatzbereich Operational area
Gelenkfahrwerk AL 600/600 Hinge trolley AL 600/600	600 kg 1322.77 lb	600 kg 1322.77 lb	ohne without	500 N	30 Nm	0021025	1,60 kg 3.53 lb	Kranbrücken Girder
			mit with			0021080	1,80 kg 3.97 lb	
Gabelfahrwerk AL 600/600 Gab trolley AL 600/600			ohne without			0021024	1,60 kg 3.53 lb	Hebezeuge Lifting
			mit with			0021081	1,80 kg 3.97 lb	
Gabelfahrwerk AL 600/- Gab trolley AL 600/-	600 kg 1322.77 lb	-	ohne without			0021015	1,30 kg 2.87 lb	
			mit with			0021083	1,40 kg 3.09 lb	

* Bauteile (wie z.B. starre und lange Bauteile), die ein nicht zulässiges Drehmoment auf das Fahrwerk um die Fahrtrichtungsachse ausüben, dürfen keinesfalls starr an dem Fahrwerk befestigt werden. Hierbei muss eine pendelnde Aufnahme kundenseitig vorgesehen werden.

* Elements (like e.g. rigid and long elements), who exercise an invalid torque to the landing gear around the direction of travel axis, are under no circumstances allowed to be fasten rigid at the landing gear. In this connection there has to be a commuting admission supplied by the customer.

Aluminiumfahrwerke 300 kg, 600 kg + Verbindungsschrauben

Aluminium trolleys 300 kg, 600 kg + connection screws

0021096

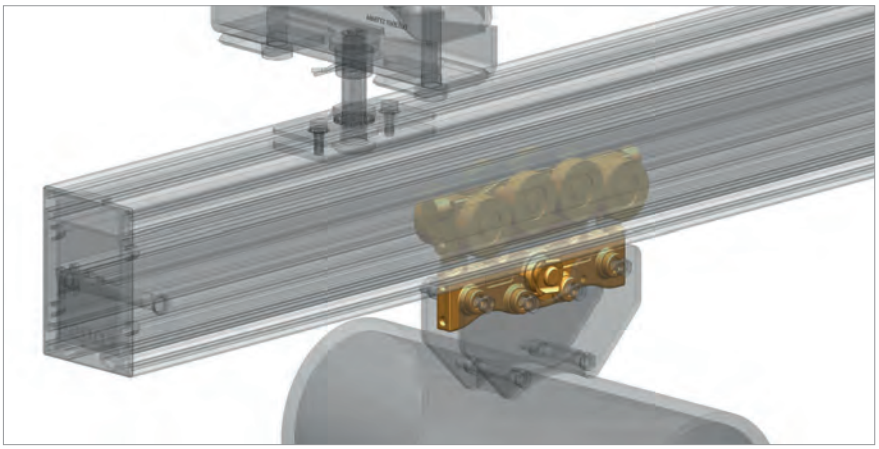

Merkmale

- Aluminium-Schmiedeteil in hochfester Ausführung
- Verklemmungsfreier, geräuscharmer Lauf
- Sehr geringe Losbrechkräfte, robust und leichtlaufend
- Mit Gummi-Endanschlägen
- Aufnahme von bis zu 300 kg bzw. 600 kg abwärts und aufwärts gerichtete Lasten
- Optional mit Seitenführungsrollen
- An Gelenkfahrwerken dürfen ausschließlich eepos Kranbrücken mittels Kranträgeraufhängungen angebracht werden.
- 4 zusätzliche Verschraubungungen zum anbringen von beliebigen Bauteilen.

Features

- High-tensile forged aluminium body
- Jamming-free and silent running
- Very low breakaway forces, robust and smooth running
- With rubber end stops
- Intake of up to 300kg or 600 kg in downwards and upwards direction
- Optionally with side guide roller
- Hinge trolleys are supposed to be fixed only with eepos crane bridges via crane girder mounting.
- 4 additional screw connections for the attachment of any components.

Typ Type	Max. Traglast abwärts Max. load down	Max. Traglast aufwärts Max. load up	Seiten-führungsrollen Side guide roller	Max. seitliche kurzzeitige Lasteinleitung am Lastaufnahmepunkt Max. lateral shortload application at load pick-up	Max. Drehmoment in Fahrtrichtungs-achse* Max. moment of force in driving direction*	Art.-Nr. Item no.	Eigen-gewicht Weight
Gelenkfahrwerk AL 300/300 + Verbindungsschrauben Hinge trolley AL 300/300 + Connection screws	300 kg 661.39 lb	300 kg 661.39 lb	ohne without	250 N	15 Nm	0021095	1,87 kg 4.12 lb
			mit with			0021096	1,90 kg 4,19 lb
Gelenkfahrwerk AL 600/600 + Verbindungsschrauben Hinge trolley AL 300/300 + Connection screws	600 kg 1322.77 lb	600 kg 1322.77 lb	ohne without	500 N	30 Nm	0021097	1,82 kg 4.01 lb
			mit with			0021098	1,84 kg 4.05 lb

* Bauteile (wie z.B. starre und lange Bauteile), die ein nicht zulässiges Drehmoment auf das Fahrwerk um die Fahrtrichtungsachse ausüben, dürfen keinesfalls starr an dem Fahrwerk befestigt werden. Hierbei muss eine pendelnde Aufnahme kundenseitig vorgesehen werden.

* Elements (like e.g. rigid and long elements), who exercise an invalid torque to the landing gear around the direction of travel axis, are under no circumstances allowed to be fasten rigid at the landing gear. In this connection there has to be a commuting admission supplied by the customer.

Aluminiumfahrwerke 750 kg
Aluminium trolleys 750 kg

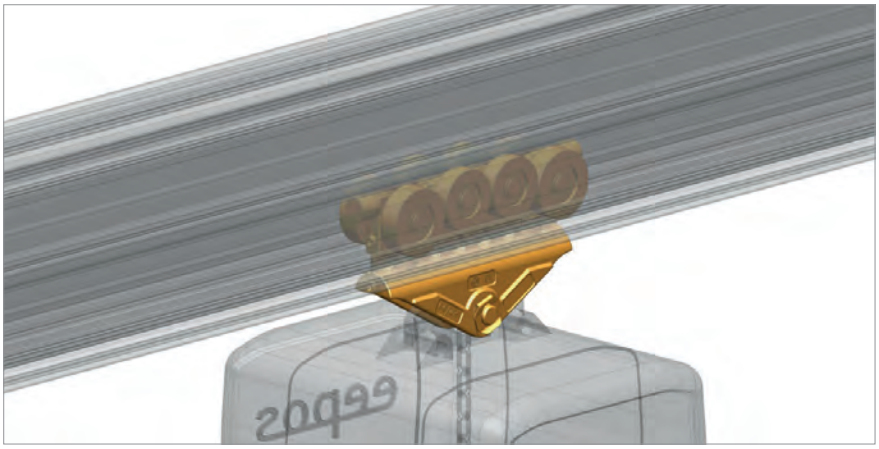

Merkmale

- Aluminium-Schmiedeteil in hochfester Ausführung
- Verklemmungsfreier, geräuscharmer Lauf
- Sehr geringe Losbrechkräfte, robust und leichtlaufend
- Mit Gummi-Endanschlägen
- Aufnahme von bis zu 750 kg abwärts bzw. 600 kg aufwärts gerichtete Lasten
- Optional mit Seitenführungsrollen
- An Gelenkfahrwerken dürfen ausschließlich eepos Kranbrücken mittels Kranträgeraufhängungen angebracht werden.

Features

- High-tensile forged aluminium body
- Jamming-free and silent running
- Very low breakaway forces, robust and smooth running
- With rubber end stops
- Intake of up to 750 kg downwards 600 kg in upwards direction
- Optionally with side guide roller
- Hinge trolleys are supposed to be fixed only with eepos crane bridges via crane girder mounting.

Typ Type	Max. Traglast abwärts Max. load down	Max. Traglast aufwärts Max. load up	Seiten-führungsrollen Side guide roller	Max. seitliche kurzzeitige Lasteinleitung am Lastaufnahmepunkt Max. lateral shortload application at load pick-up	Max. Drehmoment in Fahrtrichtungsachse* Max. moment of force in driving direction*	Art.-Nr. Item no.	Eigen-gewicht Weight	Einsatzbereich Operational area
Gabelfahrwerk AL 750/600 Gab trolley AL 750/600	750 kg 1653.47 lb	600 kg 1322.77 lb	ohne without	500 N	30 Nm	0021093	1,78 kg 3.92 lb	Hebezeuge Lifting
			mit with			0021091	1,80 kg 3.97 lb	Kranbrücken Girder

* Bauteile (wie z.B. starre und lange Bauteile), die ein nicht zulässiges Drehmoment auf das Fahrwerk um die Fahrtrichtungsachse ausüben, dürfen keinesfalls starr an dem Fahrwerk befestigt werden. Hierbei muss eine pendelnde Aufnahme kundenseitig vorgesehen werden.

* Elements (like e.g. rigid and long elements), who exercise an invalid torque to the landing gear around the direction of travel axis, are under no circumstances allowed to be fasten rigid at the landing gear. In this connection there has to be a commuting admission supplied by the customer.

Doppelfahrwerke Aluminium 1200 kg
Tandem trolleys aluminium 1200 kg

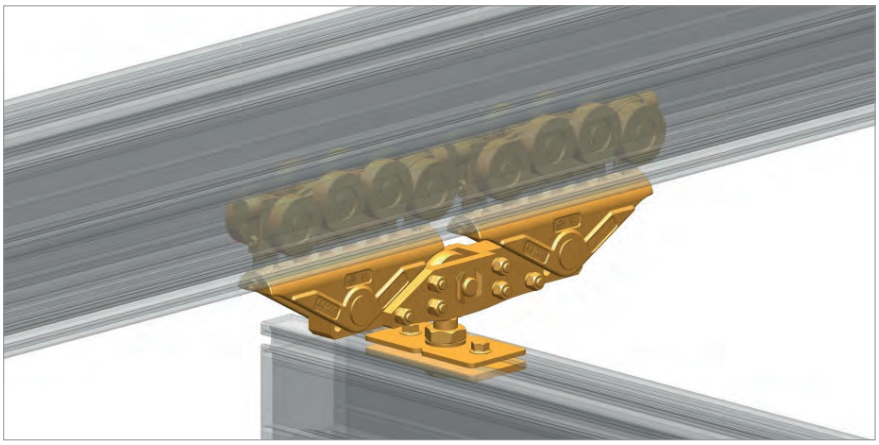

0021121

0021084

Merkmale

- Doppelfahrwerke werden immer als Aluminium-Fahrwerken geliefert und können somit 1200 kg Traglast aufnehmen.
- Aluminium-Schmiedeteil in hochfester Ausführung
- Verklemmungsfreier, geräuscharmer Lauf
- Sehr geringe Losbrechkräfte, robust und leichtlaufend
- Mit Gummi-Endanschlägen

Features

- Tandem trolleys are always delivered as aluminium trolleys. So they can carry weights up to 1200 kg.
- Robust and smooth running
- Jamming-free and silent running
- Very low breakaway forces, robust and smooth running
- With rubber end stops

Typ Type	Max. Traglast Max. load	Art.-Nr. Item no.	Eigengewicht Weight	Einsatzbereich Operational area
Doppel Gabelfahrwerk AL 1200 Tandem gab trolley AL 1200	1200 kg 2645.55 lb	0021121	6,67 kg 14.70 lb	Kranbrücken Girder
		0021009	6,00 kg 13.23 lb	Hebezeuge, bei gradlinigen Anwendungen Lifting, for straight-line applications
Doppel Gelenkfahrwerk AL1200 Tandem hinge trolley AL 1200		0021084	6,80 kg 15.00 lb	Hebezeuge, bei Kurvenanwendung Lifting for curved applications

* Bauteile (wie z.B. starre und lange Bauteile), die ein nicht zulässiges Drehmoment auf das Fahrwerk um die Fahrtrichtungsachse ausüben, dürfen keinesfalls starr an dem Fahrwerk befestigt werden. Hierbei muss eine pendelnde Aufnahme kundenseitig vorgesehen werden.
* Elements (like e.g. rigid and long elements), who exercise an invalid torque to the landing gear around the direction of travel axis, are under no circumstances allowed to be fasten rigid at the landing gear. In this connection there has to be a commuting admission supplied by the customer.

eepos GmbH | Tel.: +49 2261 54637-0 | info@eepos.de | www.eepos.de

Aluminiumfahrwerke gedämpft 600 kg
Aluminium trolleys damped 600 kg

0012390

0012393

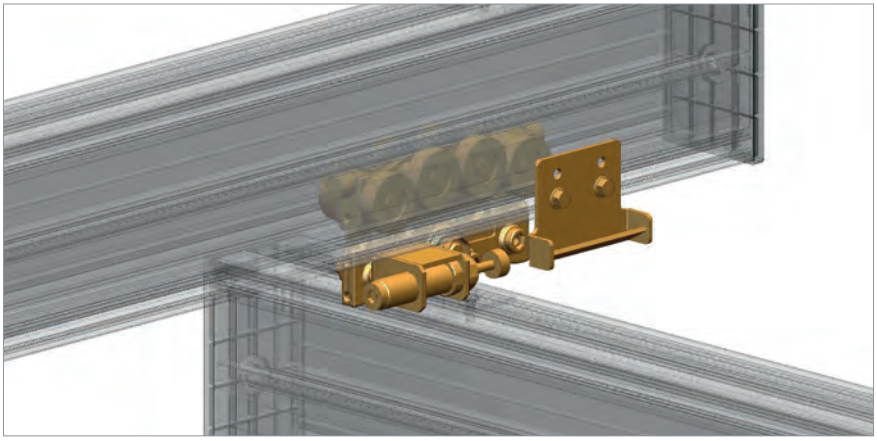

Merkmale

- Aluminium-Schmiedeteil in hochfester Ausführung
- Verklemmungsfreier, geräuscharmer Lauf
- Sehr geringe Losbrechkräfte, robust und leichtlaufend
- Mit Gummi-Endanschlag
- Die gedämpften Fahrwerke erlauben ein Stoppen mit einem hydraulischen Dämpfer bei Nutzung der Energiezufuhr per Kabelwagen intern.
- An Gelenkfahrwerken dürfen ausschließlich eepos Kranbrücken mittels Kranträgeraufhängungen angebracht werden.
- Die Krafteinleitung ist nur durch die Kugelkalotte erlaubt

Features

- High-tensile forged aluminium body
- Jamming-free and silent running
- Very low breakaway forces, robust and smooth running
- With rubber end stops
- The buffered trolleys allow stops with hydraulic buffers when combined with the energy supply via internal cable trolleys.
- Hinge trolleys are supposed to be fixed only with eepos crane bridges through crane girder mounting.
- The force transmission is only allowed by the spherical cap

Typ Type		Max. Traglast Max. load	Max. seitliche kurzzeitige Lasteinleitung am Lastaufnahmepunkt Max. lateral shortload application at load pick-up	Max. Drehmoment in Fahrtrichtungsachse* Max. moment of force in driving direction*	Art.-Nr. Item no.	Eigengewicht Weight	Einsatzbereich Operational area
Gelenkfahrwerk AL 600/600 Hinge trolley AL 600/600	gedämpft, einfach damped, single	600 kg 1322.77 lb	500 N	30 Nm	0012390	2,70 kg 5.95 lb	Kranbrücken Girder
	gedämpft, zweifach damped, double				0012392	3,70 kg 8.16 lb	
	gedämpft, einfach damped, single				0012391	3,70 kg 8.16 lb	Hebezeuge Lifting
	gedämpft, zweifach damped, double				0012393	4,70 kg 10.36 lb	

* Bauteile (wie z.B. starre und lange Bauteile), die ein nicht zulässiges Drehmoment auf das Fahrwerk um die Fahrtrichtungsachse ausüben, dürfen keinesfalls starr an dem Fahrwerk befestigt werden. Hierbei muss eine pendelnde Aufnahme kundenseitig vorgesehen werden.
* Elements (like e.g. rigid and long elements), that exercise an invalid torque to the landing gear around the direction of travel axis, are under no circumstances allowed to be fasten rigid at the landing gear. In this connection there has to be a commuting admission supplied by the customer.

Aluminiumfahrwerke mit Pneumatikbremse 600 kg
Aluminium trolleys with pneumatic brake 600 kg

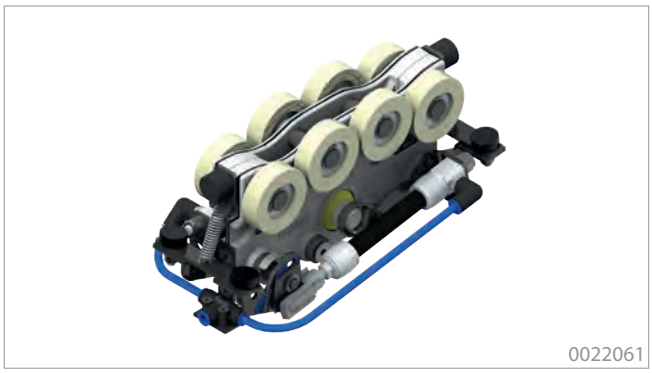

0022061

0022169

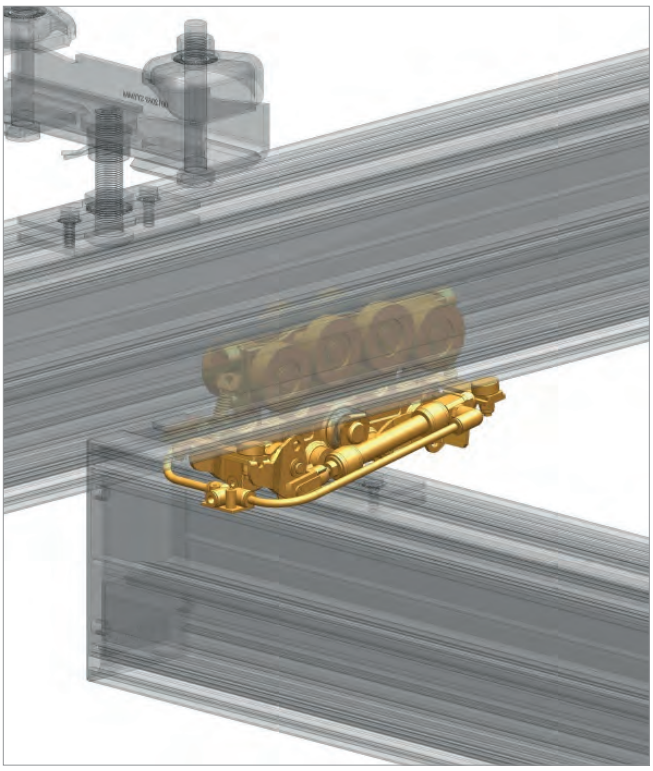

Merkmale

- Dient zur Absicherung des selbstständigen Verfahrens bei Druckabfall
- Fahrwerke werden gebremst, sobald der Werker die Funktion auslöst.
- Ideal für Schraubanwendungen, damit durch die aufgebrachte Kraft des Schraubers das Kransystem nicht selbstständig verfährt.

Features

- Prevents autonomous running when drop of pressure
- Trolleys brake, when worker releases function.
- Often used with screw applications, so that the moment of the screwdriver does not move the crane system.

Montagehinweise Pneumatikbremse S.44
Application manual pneumatic brake p.44 >

Pneumatikbremse (inkl. Fahrwerk) Pneumatic brake (incl. trolley)	Max. Traglast Max. load	Einsatzbereich Operational area	Art.-Nr. Item no.	Haltekraft Holding power	Eigengewicht Weight
2fach öffnend 2 times opening	600 kg 1322.77 lb	Kranbrücke Crane bridge	0022061	100 N	2,50 kg 5.51 lb
2fach schliessend 2 times closing			0022146	400 N	2,50 kg 5.51 lb
2fach öffnend 2 times opening		Hebezeug Lifting	0022070	100 N	3,50 kg 7.72 lb
2fach schliessend 2 times closing			0022169	400 N	3,50 kg 7.72 lb

Pneumatikbremse
Pneumatic brake

Mit der eepos Pneumatikbremse können Sie Ihre Last entweder parken oder festhalten.

Die eepos-Pneumatikbremse arbeitet mit Bauteilen der Firma FESTO. Durch den Einsatz dieser Bauteile, können Sie verschiedene Bremsen ohne Einschränkungen in allen eepos Kransystemen verwenden. Das heißt, dass Sie die eepos-Pneumatikbremse ohne Kompromisse als Gelenkfahrwagen einsetzen können, z.B. zum Anbringen von Kranbrücken. Auch Teleskopbrücken lassen sich ohne Einschränkungen anbringen. Das Gleiche gilt für alle Mitnehmer der Energiezufuhr.

Lediglich umgerüstet zur Aufnahme von Kettenzügen mittels Kettenzugadapter ergibt sich eine Bauhöhenzunahme von 68 mm gegenüber dem Gabelfahrwerk AL.

Die eepos-Pneumatikbremse hat eine Haltekraft bis 40 kg und ist sowohl öffnend (Bremse öffnet bei Druckluft) als auch schließend (Bremse schließt bei Druckluft) erhältlich.

With the eepos pneumatic brake you can park or hold loads.

The eepos pneumatic brake works with elements made by FESTO. By using these elements, you can use different brakes in all eepos crane systems without restriction. This means that you can use the eepos holding brake without compromise as a hinge trolley, e.g. to mount crane bridges. Even telescopic bridges can be mounted without restriction. The same applies for all energy supply carriers.

The constructional height increases by 68 mm in comparison to the AL gab-trolley, only when converted to receive chain hoists by means of a chain hoist adapter.

The eepos pneumatic brake is available as a holding brake up to 40 kg holding power and is available as normally opened (brake opens when air is compressed) or normally closed (brake closes when air is compressed).

Anwendungsbeispiel für Bremse „schließend“:

Die Fahrwerke sollen gebremst werden, sobald der Werker eine gewisse Funktion auslöst. Dies wird oft bei Schraubanwendungen verwendet, damit durch die aufgebrachte Kraft des Schraubers, das Kransystem nicht selbstständig verfährt.

Example for brake „closing“:

The trolleys must be braked as soon as the operator initiates a certain function. This is often used for screwing applications in order to prevent the force applied by the screwing device resulting in the crane system proceeding independently.

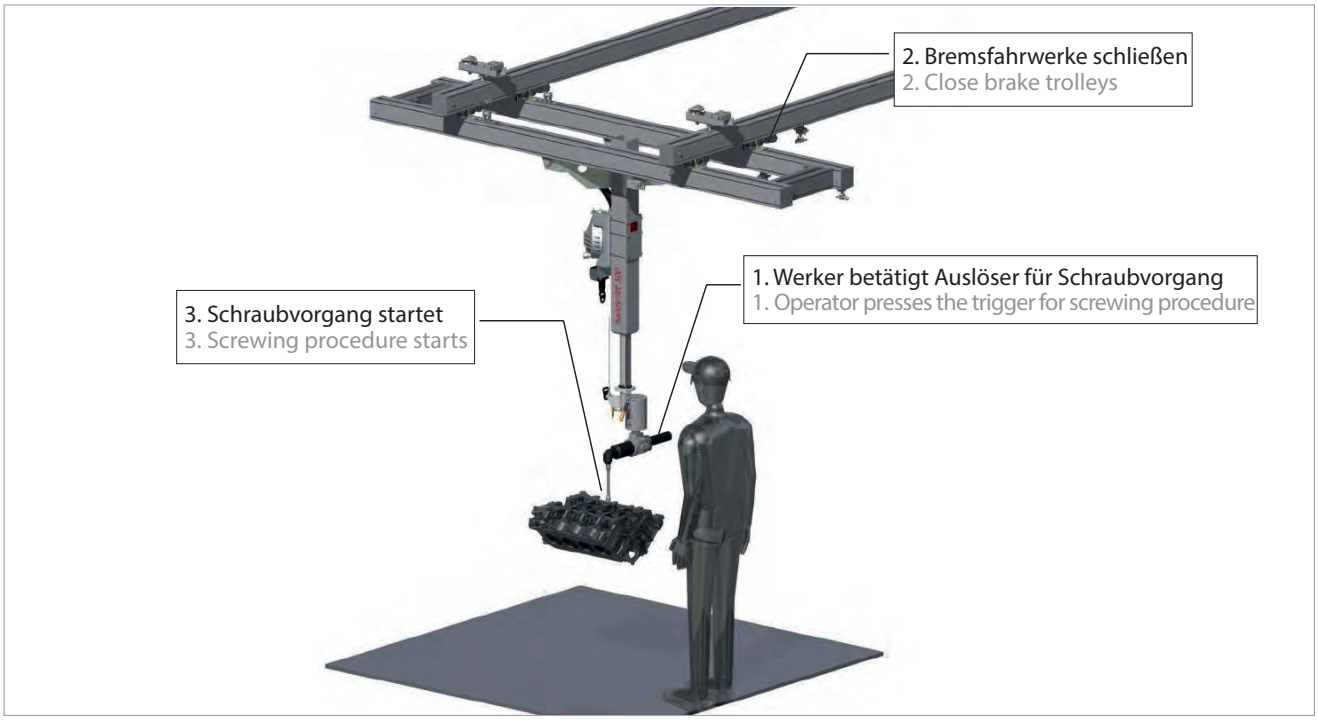

Anwendungsbeispiel für Bremse „öffnend“:

Dient zur Absicherung des selbstständigen Verfahrens bei Druckabfall.

Example for brake „opening“:

This is used to secure against independent procedure in case of drop in pressure.

Doppelfahrwerke Aluminium mit Pneumatikbremse 1200 kg

Tandem trolleys aluminium with pneumatic brake 1200 kg

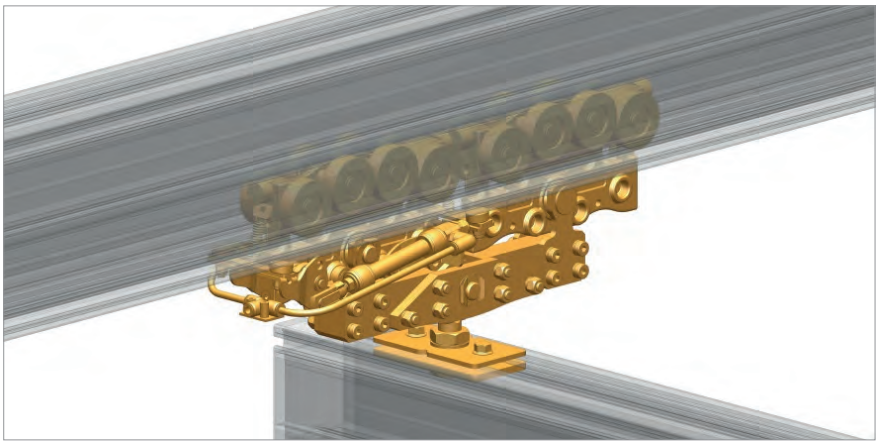

0021105

0021109

Merkmale

- Doppelfahrwerke werden immer als Aluminium-Fahrwerken geliefert und können somit 1200 kg Traglast aufnehmen.
- Aluminium-Schmiedeteil in hochfester Ausführung
- Verklemmungsfreier, geräuscharmer Lauf
- Sehr geringe Losbrechkräfte, robust und leichtlaufend
- Mit Gummi-Endanschlägen

Features

- Tandem trolleys are always delivered as aluminium trolleys. So they can carry weights up to 1200 kg.
- High-tensile forged aluminium body
- Jamming-free and silent running
- Very low breakaway forces, robust and smooth running
- With rubber end stops

Montagehinweise Pneumatikbremse S.44
Application manual pneumatic brake p.44

Typ Type	Pneumatikbremse Pneumatic brake	Max. Traglast Max. load	Seiten-führungsrollen Side guide roller	Max. seitliche kurzzeitige Lasteinleitung am Lastaufnahmepunkt Max. lateral shortload application at load pick-up	Max. Drehmoment in Fahrtrichtungsachse* Max. moment of force in driving direction*	Art.-Nr. Item no.	Eigengewicht Weight	Einsatzbereich Operational area
Doppelfahrwerk AL 1200 Tandem trolley AL 1200	2fach öffnend 2 times opening	1200 kg 2645.55 lb	ohne without	1000 Nm	60 Nm	0021105	8,30 kg 3.97 lb	Kranbrücken Girder
			mit with			0021106	8,30 kg 3.97 lb	
			ohne without			0021103	7,81 kg 17.22 lb	Hebezeuge Lifting
			mit with			0021104	7,86 kg 17.33 lb	
	2fach schliessend 2 times closing		ohne without			0021109	8,01 kg 3.97 lb	Kranbrücken Girder
			mit with			0021110	8,01 kg 3.97 lb	
			ohne without			0021107	7,34 kg 3.09 lb	Hebezeuge Lifting
			mit with			0021108	7,34 kg 3.09 lb	

* Bauteile (wie z.B. starre und lange Bauteile), die ein nicht zulässiges Drehmoment auf das Fahrwerk um die Fahrtrichtungsachse ausüben, dürfen keinesfalls starr an dem Fahrwerk befestigt werden. Hierbei muss eine pendelnde Aufnahme kundenseitig vorgesehen werden.

* Elements (like e.g. rigid and long elements), who exercise an invalid torque to the landing gear around the direction of travel axis, are under no circumstances allowed to be fasten rigid at the landing gear. In this connection there has to be a commuting admission supplied by the customer.

eepos GmbH | Tel.: +49 2261 54637-0 | info@eepos.de | www.eepos.de

Kurvenfahrwerke 500 kg

Trolleys for curved segments 500 kg

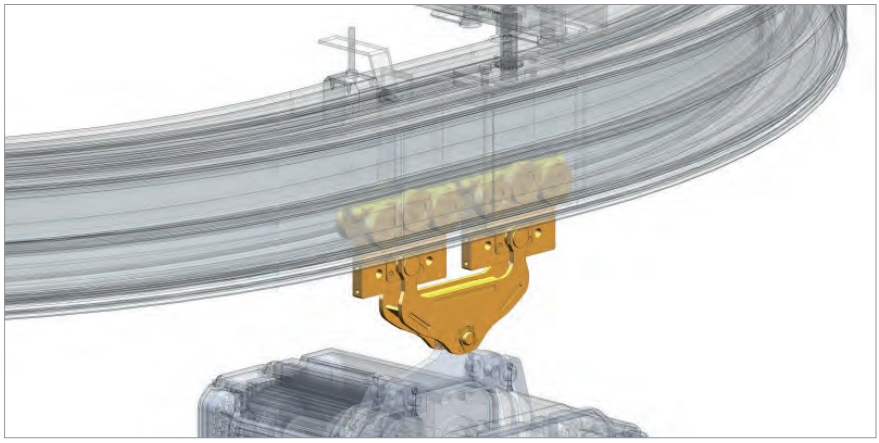

0021087

Merkmale

- Zur Anwendung bei Radien ab 1.000 mm
- Aluminium-Schmiedeteil in hochfester Ausführung
- Verklemmungsfreier, geräuscharmer Lauf
- Sehr geringe Losbrechkräfte, robust und leichtlaufend
- Mit Gummi-Endanschlägen
- Aufnahme von bis zu 500 kg
- An Gelenkfahrwerken dürfen ausschließlich eepos Kranbrücken mittels Kranträgeraufhängungen angebracht werden.

Features

- Trolleys can be used from 1.000 mm radius
- High-tensile forged aluminium body
- Jamming-free and silent running
- Very low breakaway forces, robust and smooth runningWith rubber end stops
- Intake of 500 kg
- Hinge trolleys are supposed to be fixed only with eepos crane bridges via crane girder mounting.

Typ Type	Max. Traglast abwärts Max. load down	Max. Traglast aufwärts Max. load up	Seiten-führungsrollen Side guide roller	Art.-Nr. Item no.	Eigen-gewicht Weight	Einsatzbereich Operational area
Doppelfahrwerk R1000 AL500/500 Double trolley R1000 AL500/500	500 kg 1102.31 lb	500 kg 1102.31 lb	ohne without	0021087	4,50 kg 9.90 lb	Kurven-segment Curved segment

* Bauteile (wie z.B. starre und lange Bauteile), die ein nicht zulässiges Drehmoment auf das Fahrwerk um die Fahrtrichtungsachse ausüben, dürfen keinesfalls starr an dem Fahrwerk befestigt werden. Hierbei muss eine pendelnde Aufnahme kundenseitig vorgesehen werden.
* Elements (like e.g. rigid and long elements), who exercise an invalid torque to the landing gear around the direction of travel axis, are under no circumstances allowed to be fasten rigid at the landing gear. In this connection there has to be a commuting admission supplied by the customer.

Drehmomentenkreuz
Torque cross

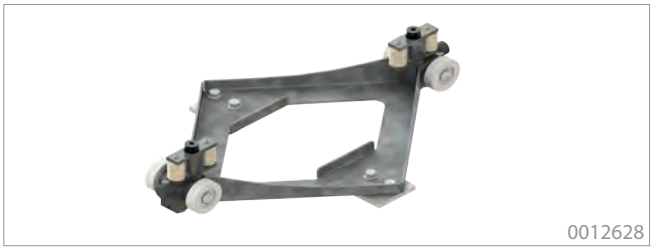
0012628

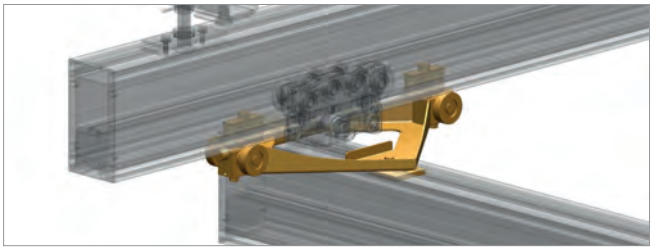

Merkmale

- Übertragung von Drehmomenten in die Kranbahn
- Verhindert das Auslenken der Kranbrücke
- Vornehmlicher Einsatz bei Einträgerkranbrücken
- Unterstützt bei der präzisen Positionierung, ein Nachschwingen der Kranbrücke wird unterbunden
- Das Drehmomentenkreuz macht die Verwendung von Gegengewichten bei Einsatz einer Schleifleitung überflüssig.
- Ideal geeignet für Schraubanwendungen

Features

- Intake of torque forces, into the crane rack
- Prevents the slewing of crane bridges
- Used in one girder crane bridge
- Supports the precise positioning, because a traversing of the crane bridge is avoided
- With using the torque Cross in combination with conductor line no counterweights are necessary.
- Ideally appropriate for screw applications

Drehmomentstütze
Torque arm

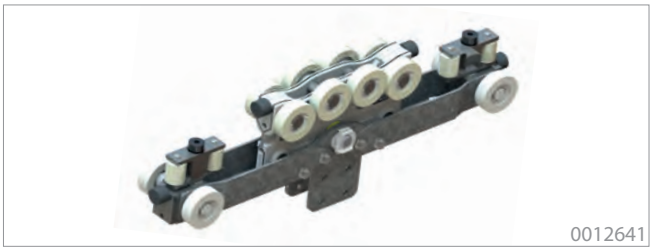
0012641

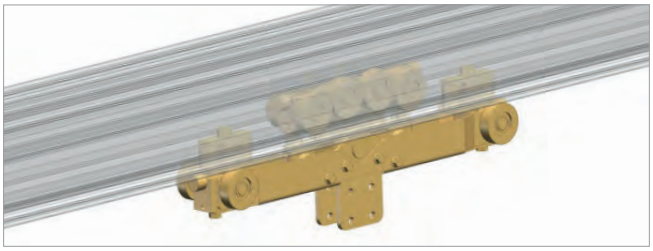

Merkmale

- Ideal geeignet für Schraubanwendungen
- Ermöglicht das Übertragen von Drehmomenten in die Kranbahn

Features

- Ideal for screw applications
- Allows the transmission of torque in the crane tracky

Typ Type	Art.-Nr. Item no.	Max. Drehmoment Max. torque	Eigengewicht Weight
Drehmomentenkreuz Torque cross	0012628	250 Nm	3,96 kg 8.73 lb
Drehmomentenkreuz Torque cross	0012627	500 Nm	4,98 kg 10.98 lb
Drehmomentenstütze Torque arm	0012641	250 Nm	4,00 kg 8.82 lb

eepos GmbH | Tel.: +49 2261 54637-0 | info@eepos.de | www.eepos.de

Reduzierset Fahrwerksbolzen
Reduction set trolley bolt

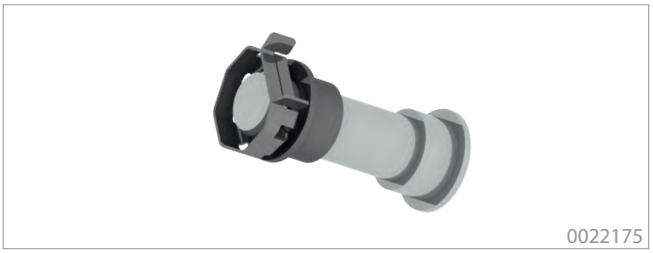

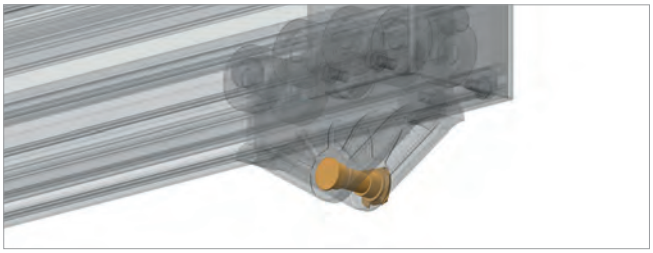

Merkmale

- Reduzierung des Durchmessers gegenüber dem Standard Fahrwerksbolzen, um spezielle Anwendungen einhängen zu können
- Bolzen ist nicht gehärtet

Features

- For reducing the diameter of the trolley bolt, for clipping special applications
- Bolt is not hardened

Reinigungsbürste Set
Cleaning brush set

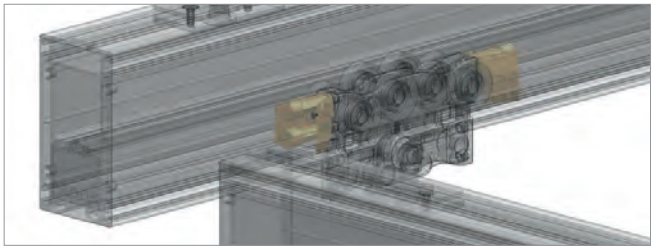

Merkmale

- Zur Reinigung der Laufbahn und Schutz der Fahrwerksrollen
- Zur Befestigung an allen eepos one Fahrwerken

Features

- For cleaning the running surfaces and protection of the trolley wheels
- Fastening on all eepos one trolleys possible

Typ Type	Art.-Nr. Item no.	Eigengewicht Weight
Reduzierset Fahrwerksbolzen 16mm Reduction set trolley bolt 0,63 in	0022175	0,10 kg 0,22 lb
Set Reinigungsbürste (inkl. Halteblech + Reinigungsbürste) Set cleaning brush (incl. bracket + cleaning brush)	0012616	0,15 kg 0.33 lb

Schutzblech Gabelfahrwerk
Protection plate for gab trolleys

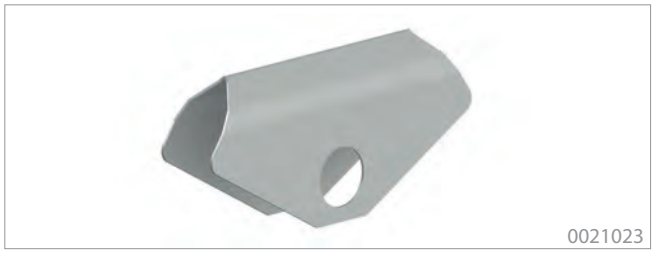

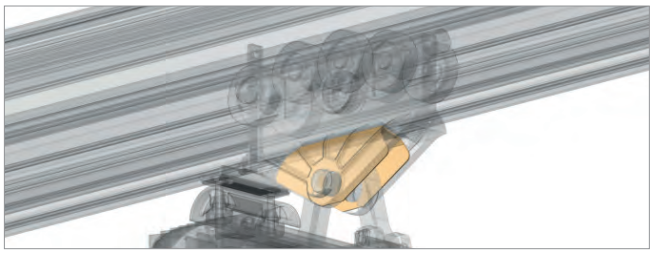

Merkmale

- Dient zum Schutz des Fahrwerkes

Features

- For protection of trolleys

Flexibler Rastpunkt
Flexible snap-in stop

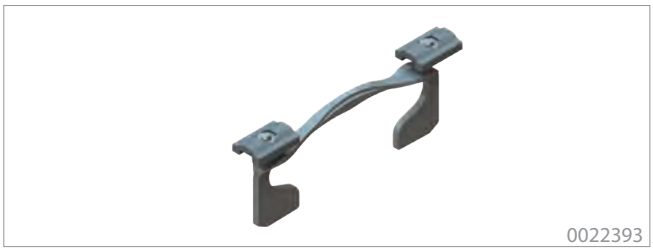

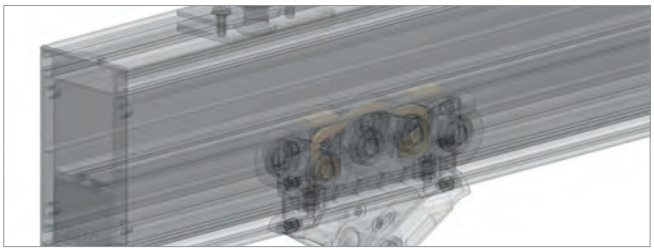

Merkmale

- Flexibel verschiebbarer Rastpunkt für alle eepos one Profile
- Ermöglicht einen sicheren Halt an einer beliebigen Position in der Kranbahn oder -brücke.
- Kompatibel mit eepos one Gelenk- und Gabelfahrwerk
- Kann beidseitig an- und überfahren werden.
- Einfache Montage

Features

- Can be moved anywhere within all of the eepos one profiles
- Allows for a safe and secure stop at any point of the cranerail system or cranebridge.
- Compatible with eepos one gab and hinge trolleys
- Can be moved towards from both sides or crossed over by the trolley.
- Simple mounting

Typ Type	Art.-Nr. Item no.	Eigengewicht Weight
Schutzblech Gabelfahrwerk Protection plate for gab trolleys	0021023	0,10 kg 0.22 lb
Flexibler Rastpunkt Flexible snap-in stop	0022393	0,02 kg 0.04 lb

Katzrahmen
Travelling frame

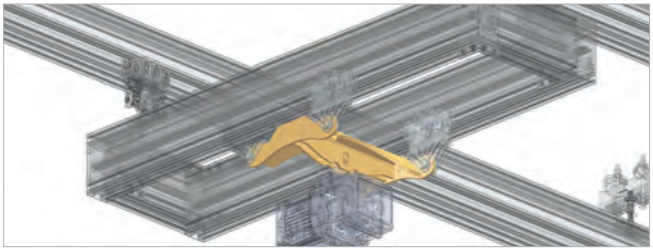

Merkmale

- Zum Einhängen eines Kettenzugs in eine Zweischienenbahn oder Zweiträgerbrücke. Traglasten bis 2.000 kg
- Der Katzrahmen wird mittels Aluminium Gabelfahrwerken an das jeweilige eepos Kranprofil angebunden.

Features

- For hanging a chain hoist in a double-rail or double girder bridge. Working loads up to 2.000 kg
- The trolley frame is attached with aluminium gab trolleys to the respective eepos crane profile.

Type Type	Traglast Load	Art.-Nr. Item no.	Maße LxB Dimension LxW	Eigengewicht Weight
Katzrahmen Kettenzug Travelling frame for chain hoist	1.000 kg 2204.62 lb	0021026	500 x 450 mm 19.69 x 17.75 in	12,40 kg 7.33 lb
	2.000 kg 4409.24 lb	0021141	600 x 560 mm 23.62 x 22.05 in	25,20 kg 55.55 lb

Sonderkatzrahmen auf Anfrage
Traveling frame on request

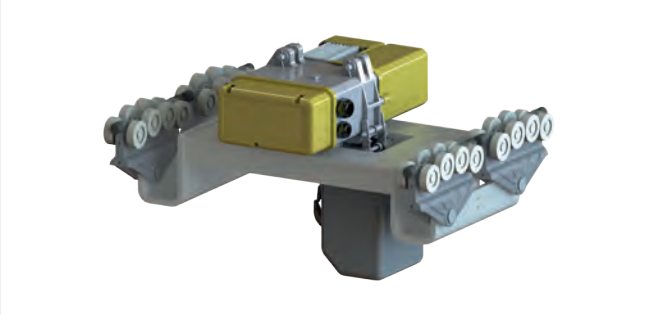

Elektrischer Fahrantrieb „Flexible Speed“

Electrical drive „Flexible Speed“

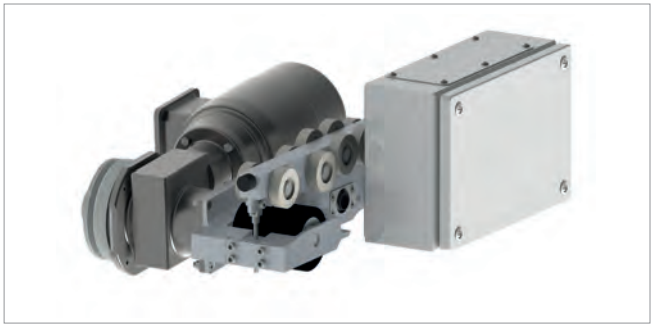

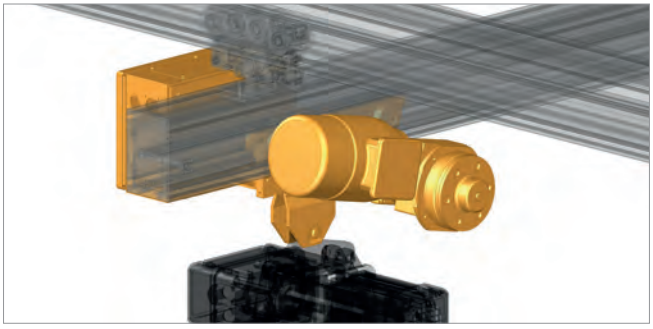

Merkmale

- Industrieller Fahrantrieb für eepos Krane
- Einschaltdauer von 100 %
- Garantierter Leichtlauf für Handbetrieb durch Reibrad Entkopplung über Magnetkupplung optional möglich
- Antrieb mit Motorbremse optional möglich
- Extrem geräuscharm
- In 3 Geschwindigkeitsbereichen bestellbar, weitere auf Anfrage.

Features

- Industrial traction drive for eepos cranes
- Cycle time of 100 %
- Guaranteed smooth running for hand use through friction wheel coupling via magnet coupling optional
- Drive with motor brake optional
- Extremely noiseless
- Able to order in three speed levels, more on request.

Technische Daten Technical data	
Traglast Load	600 kg 1322.77 lb
Zuglast Tensile load	1000 kg 2204.62 lb
Geschwindigkeiten Speed	0,62 ... 58,96 m/min
Eigengewicht Weight	ca. 5,00 kg approx. 11.02 lb
Umgebungstemperatur Surrounding temperature	-10 ... +50 °C
Schutzklasse Safety class	IP54
Spannungsversorgung (FU) Voltage supply (FU)	200 - 240 VAC
Netzfrequenz (FU) Mains frequency (FU)	50/60 Hz ± 5%
Nennstrom (FU) Nominal current (FU)	6,1 A
Nennleistung (Motor) Nominal power (Motor)	0,37 kW

Typ* Type*	Geschwindigkeit [m/min] Speed [m/min]	Kupplung Clutch	Bremse Brake
Flex Speed 1:10 *	3,47 … 58,96	x	x
		x	✔
		✔	x
		✔	✔
Flex Speed 1:20 *	1,73 … 29,48	x	x
		x	✔
		✔	x
		✔	✔
Flex Speed 1:56 *	0,62 … 10,53	x	x
		x	✔
		✔	x
		✔	✔

* Mögliche Ausführung. Bitte fragen Sie unseren Technischen Vertrieb und fordern Sie das eepos-Berechnungstool an.

* Possible execution. Please contact our technical sales department and ask for the eepos calculation tool.

eepos GmbH | Tel.: +49 2261 54637-0 | info@eepos.de | www.eepos.de

Pneumatischer Fahrantrieb

Pneumatic drive

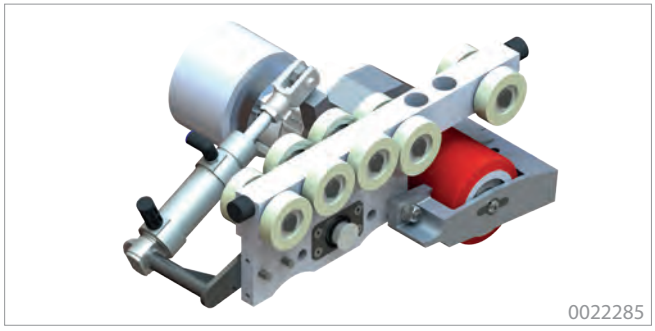

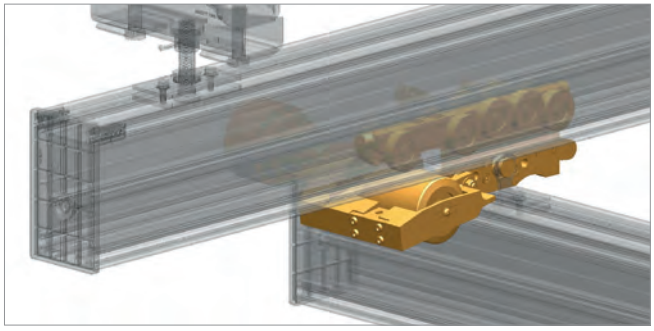

Merkmale

- Pneumatisch betätigter Schwenkmechanismus zum Andrücken der Reibrolle bei Motorfahrt
- Start/Stop und Drehrichtungswechsel unter Volllast möglich
- Geringe Betriebsgeräusche
- Minimaler Luftverbrauch bei höchster Leistung
- Max. Drehmoment von Beginn an verfügbar
- Überlastsicher
- Robustes Antriebssystem mit Industriegetriebe
- Reibrolle mit optimalen Anpresseigenschaften

Features

- Pneumatic activated swivel mechanism to push the friction wheels, while motor travel
- Start/Stop and turning direction switch under max. load possible
- Little motor noise capacity
- Minimal air consumption while highest
- Max. torque from the beginning
- Overloading protection
- Robust drive system with industrial drive
- Friction wheel with optimal pressure characteristic

Typ Type	Art.-Nr. Item no.	Traglast Load	Zuglast Tensile load	Geschwindigkeit Speed	Umgbungs-temperatur Surrounding temperature	Max. Betriebs-druck Max. operating pressure	Eigengewicht Weight
Pneumatischer Fahrantrieb Pneumatic drive	0022285	600 kg 1322.77 lb	500 kg 1102.31lb	3 ... 25 m/s	-10 ... +80 °C	6 bar	8,00 kg 17.64 lb

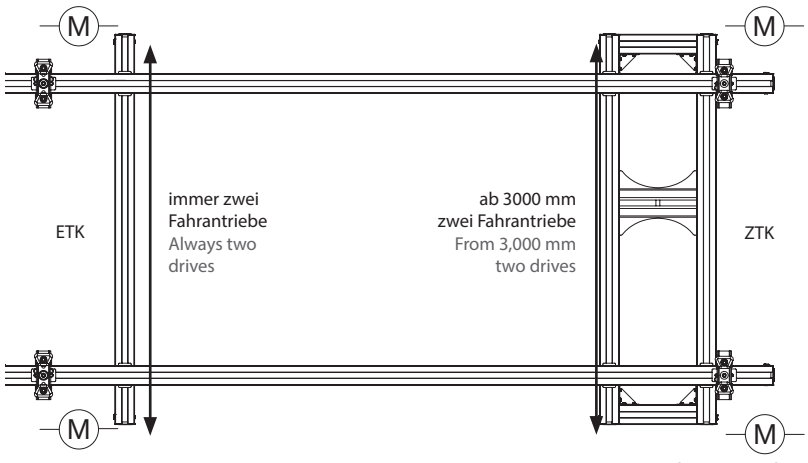

Montagehinweis Fahrantriebe Instructions Travel drive

Wartungseinheit Pneumatik

Service unit pneumatic

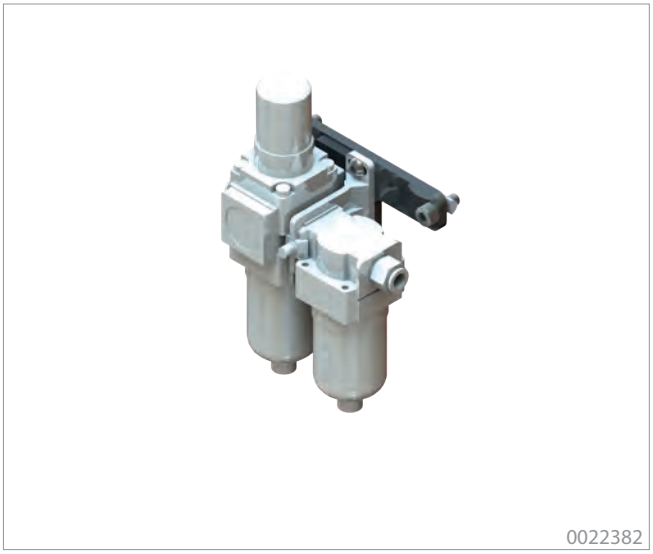

0022382

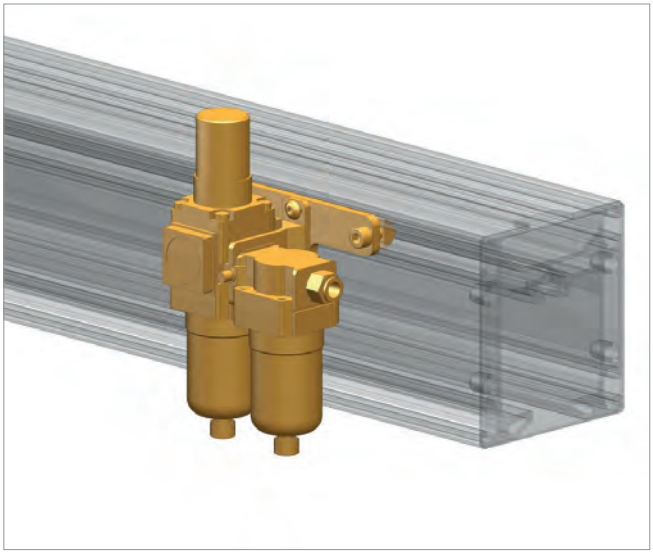

Merkmale

- Gewährleistung des Filtrationsgrades ≤ 5µm
- Kompakte Bauweise
- Leicht und robust, Lange Standzeiten
- Eingebautes Manometer (mit Grenzwertanzeige)
- Korrosionsbeständiges Polycarbonat Gehäuse
- Mit Trägerplatte zur Anbindung an eepos Profile
- Filterelemente als Ersatzteil erhältlich

Features

- Ensures a filtration rate ≤ 5 µm
- Compact design
- Light and robust, long lifetime
- Integrated pressure gauge (with limit display)
- Corrosion-resistant polycarbonate case
- With mounting plate for connecting to an eepos profile
- Spare parts of filter elements available

Typ Type	Art.-Nr. Item no.	Anschlussgröße Connection size	Durchflussrate Flow rate	Betriebs-druck Operation pressure	Max. Betriebsdruck max. operating pressure	Umgbungs-temperatur Surrounding temperature	Max. Betriebsdruck Max. operting pressure	Eigen-gewicht Weight
Wartungseinheit AC20 mit Trägerplatte Service unit AC20 with mounting plate	0022382	G 1/8	150 l/min	6bar	10bar	-5 ... +60 °C	6 bar	0,36 kg 0.79 lb

eepos GmbH | Tel.: +49 2261 54637-0 | info@eepos.de | www.eepos.de

Starraufhängung
Rigid mounting

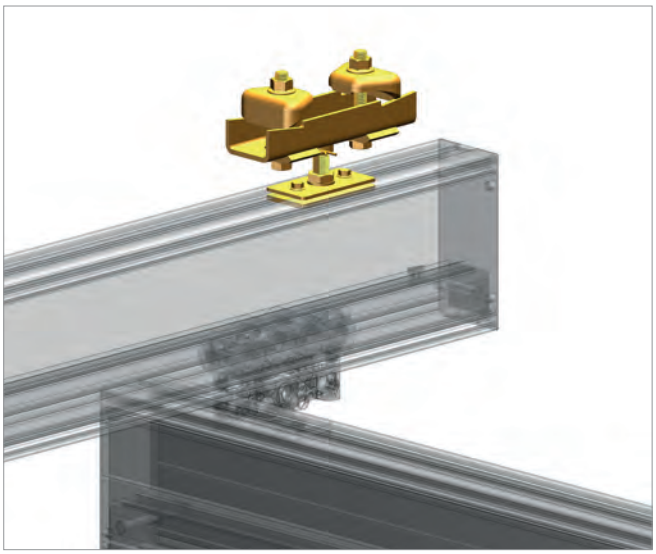

Merkmale

- Zur Befestigung an I-Trägern
- Zum Anbringen von Kransystemen, bei denen es auf millimetergenaue Positionierung der Last ankommt oder aufwärtsgerichtete Kräfte entstehen.
- Höhenverstellbar
- Höhendifferenzen des Stahlbaus ausgleichend
- Mit den drei verschiedenen Größen werden Flanschbreiten von 50 – 310 mm zur Befestigung abgedeckt.

Features

- For installing to I-beams
- For installations of crane systems in which loads must be positioned without tolerances or upward directed forces may occur.
- Height adjustable
- Levelling the vertical height differences of the steel building
- 3 different sizes cover the flange width from 50 to 310 mm.

Typ Type	Art.-Nr. Item no.	Traglast Load	Flanschbreiten Flangewidth	Höheneinstellung* Height adjustment*	Eigengewicht Weight
Starraufhängung 50-150 Rigid mounting 50-150	0012069	2000 kg 4409.25 lb	50-150 mm 1.97-5.91 in	85-105 mm 3.35-4.92 in	4,20 kg 10,36 lb
	0012720			112-162 mm 4.41-6.38 in	4,70 kg 9.26 lb
Starraufhängung150-250 Rigid mounting 150-250	0012109	2000 kg 4409.25 lb	150-250 mm 5.91-9.84 in	85-105 mm 3.35-4.92 in	5,00 kg 11.02 lb
	0012779			112-162 mm 4.41-6.38 in	5,79 kg 12,76 lb
Starraufhängung 250-310 Rigid mounting 250-310	0012110	2000 kg 4409.25 lb	250-310 mm 9.84-12.20 in	85-105 mm 3.35-4.92 in	5,50 kg 12.13 lb
	0012784			112-162 mm 4.41-6.38 in	6,40 kg 14.11 lb

* Maß von Unterkante Stahlbau bis Oberkante eepos-Profil
* Dimension from bottom edge steel construction to top edge eepos profile

Aufhängetoleranzen und Aufbauhöhen ab S.67
Mounting tolerances and building heights from p.67 >

Pendelaufhängung
Pendular mounting

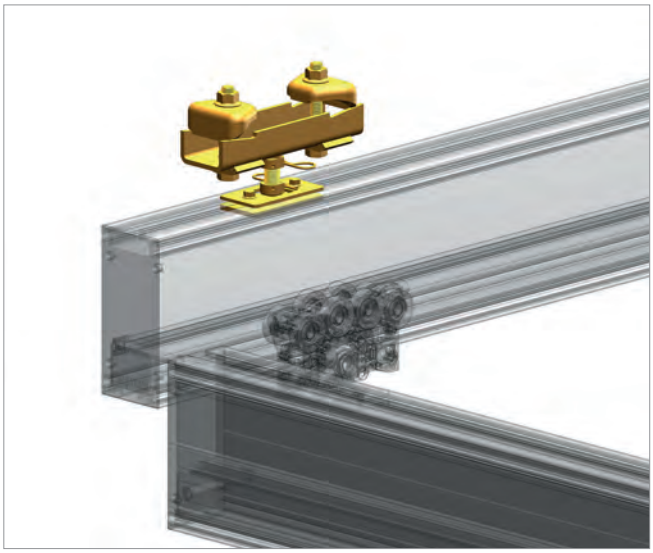

Merkmale

- Zur Befestigung an I-Trägern
- Hohe Flexibilität durch eingebaute Kugelgelenke und einen Einstellbereich in der Höhe von 40 mm.
- Mit den drei verschieden Größen werden Flanschbreiten von 50 – 310 mm abgedeckt.

Features

- For fixing to I-beams
- High flexibility by installed pin ball bearings and an adjustment range in the height of 40 mm.
- 3 different sizes cover the flange width from 50 to 310 mm.

Typ Type	Art.-Nr. Item no.	Traglast Load	Flanschbreiten Flangewidth	Höheneinstellung Height adjustment	Max. Dachneigung Max. ceiling incline	Eigengewicht Weight
Pendelaufhängung 50-150 Pendular mounting 50-150	0012071	2000 kg 4409.25 lb	50-150 mm 1.97-5.91 in	85-125 mm 3.35-4.92 in	6°	4,20 kg 9.26 lb
Pendelaufhängung150-250 Pendular mounting 150-250	0012086	2000 kg 4409.25 lb	150-250 mm 5.91-9.84 in	85-125 mm 3.35-4.92 in	6°	4,90 kg 10.80 lb
Pendelaufhängung 250-310 Pendular mounting 250-310	0012102	2000 kg 4409.25 lb	250-310 mm 9.84-12.20 in	85-125 mm 3.35-4.92 in	6°	5,40 kg 11.91 lb

Aufhängetoleranzen und Aufbauhöhen ab S.67
Mounting tolerances and building heights from p.67

Montagehinweise Pendelaufhängung
Instructions Pendular mounting

In den meisten Fällen wird die Pendelaufhängung eingesetzt, da diese den bestmöglichen Leichtlauf des Kransystems garantiert. Ausnahmen sind:

In most cases, the pendular mounting is used, as this ensures the best smooth running of the crane system. Exceptions are:

1. Bei nach oben wirkenden Lasten (zum Beispiel Teleskopkransysteme oder Manipulatoren) muss eine Starraufhängung eingesetzt werden.

1. With upward-directed loads (for example, telescopic crane systems or manipulators), a rigid mounting must be used.

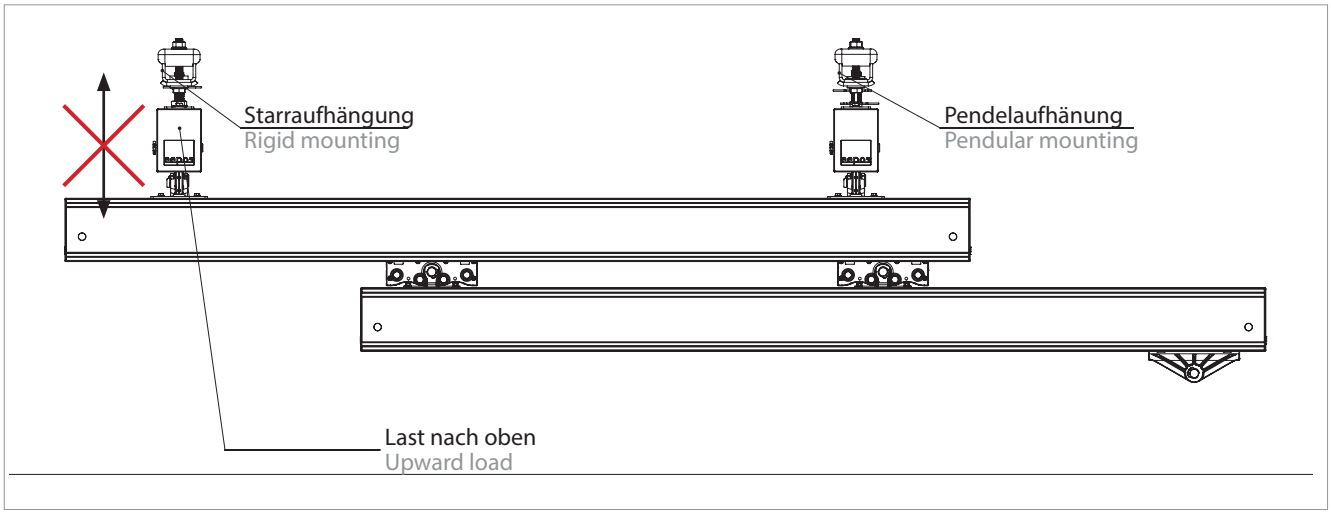

2. Bei Anbauteilen seitlich des Profils muss eine Starraufhängung oder Gegengewichte eingesetzt werden.

2. For components at the side of the profile a rigid mounting or counterweights must be used.

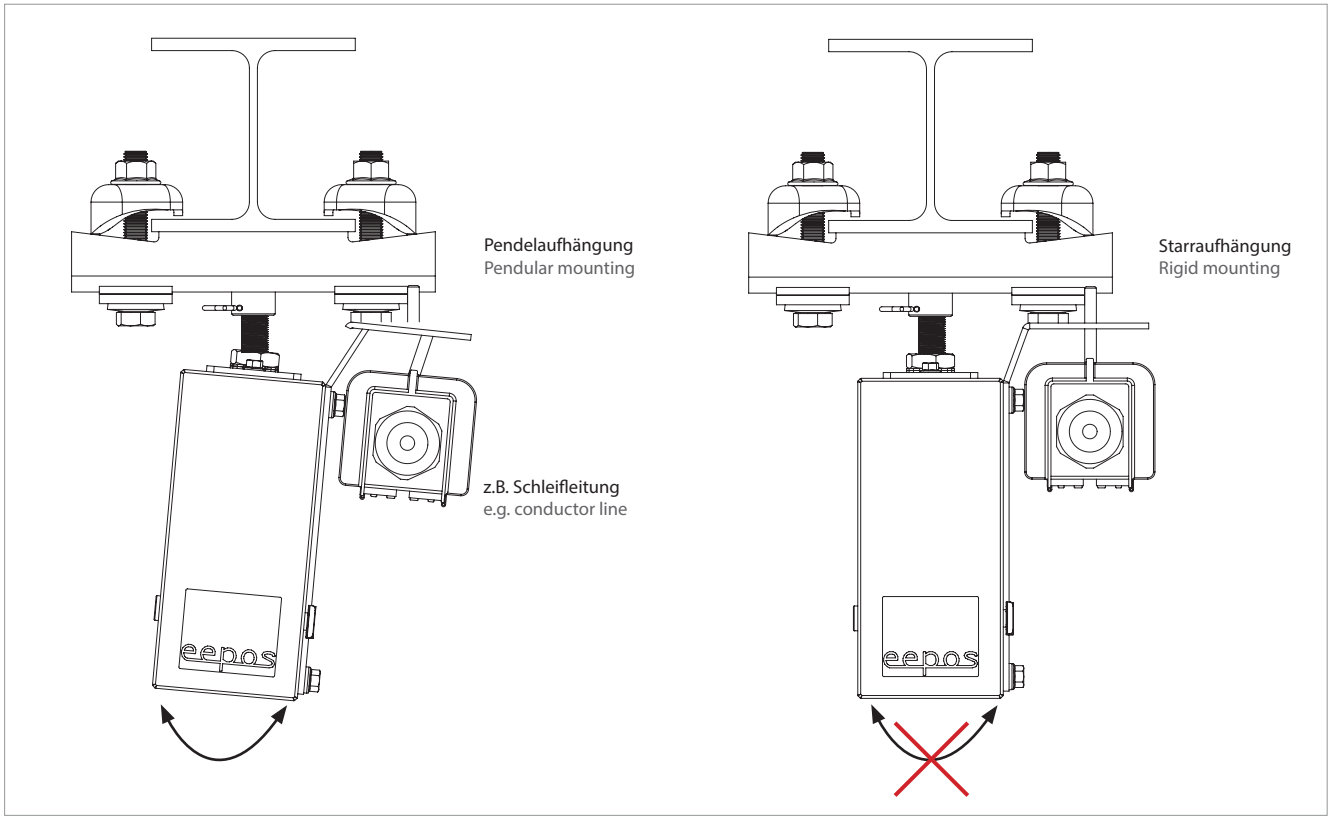

Umklammerungskonsole Pendelaufhängung

Clasping bracket pendular mounting

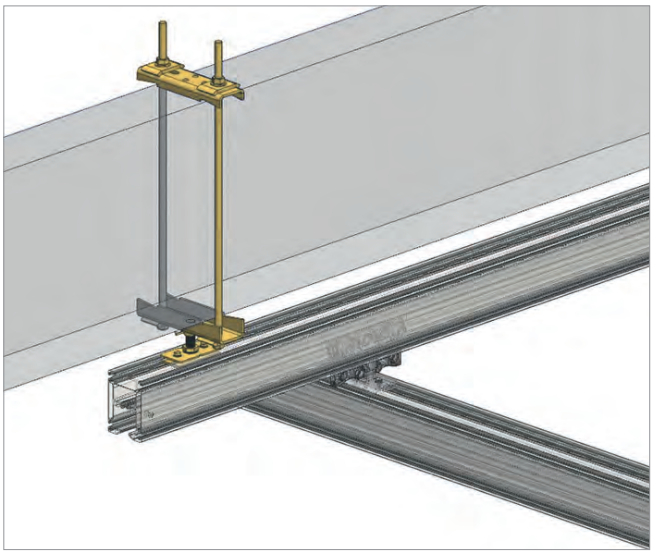

Merkmale

- Zur Befestigung an Stahl- und Betonträgern, Balken, Rohre etc.
- Hohe Flexibilität durch eingebaute wartungsfreie Kugelgelenke und einen Einstellbereich in der Höhe von 40 mm.
- höhenverstellbar
- Zum Ausgleich von Höhendifferenzen
- Mit den drei verschiedenen Größen werden Flanschbreiten bis zu 305 mm und Flanschhöhen bis zu 880 mm zur Befestigung abgedeckt.

Features

- For mounting to steel and concrete girders, beams, pipes, etc.
- High flexibility through maintenance-free, built-in pin ball bearings and an height adjustment range of 40 mm.
- Height-adjustable
- For levelling height differences
- Through three different sizes flange widths of up to 305 mm and flange heights of up to 880 mm are possible (for mounting).

Typ Type	Art.-Nr. Item no.	Traglast Load	Flanschbreiten Flangewidth	Höheneinstellung* Height adjustment*	Max. Dachneigung Max. ceiling incline	Eigengewicht Weight
Umklammerungskonsole Pendelaufhängung 50-150 Clasping bracket pendular mounting 50-150	0012823	2000 kg 4409.25 lb	50-150 mm 1.97-5.91 in	85-125 mm 3.35-4.92 in	6°	7,68 kg 16.93 lb
Umklammerungskonsole Pendelaufhängung150-250 Clasping bracket Pendular mounting 150-250	0012824	2000 kg 4409.25 lb	150-250 mm 5.91-9.84 in	85-125 mm 3.35-4.92 in	6°	9,09 kg 20.04 lb
Umklammerungskonsole Pendelaufhängung 250-310 Clasping bracket Pendular mounting 250-310	0012825	2000 kg 4409.25 lb	250-310 mm 9.84-12.20 in	85-125 mm 3.35-4.92 in	6°	9,92 kg 21.87 lb

Aufhängetoleranzen und Aufbauhöhen ab S.67
Mounting tolerances and building heights from p.67

* Maß von Unterkante Stahlbau bis Oberkante eepos-Profil
* Dimension from bottom edge steel construction to top edge eepos profile

Umklammerungskonsole Starraufhängung

Clasping bracket rigid mounting

0012820 0012821 0012822

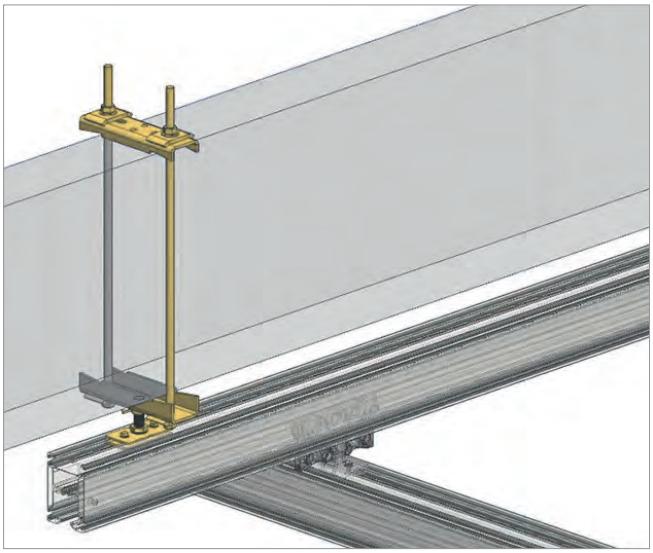

Merkmale

- Zur Befestigung an Stahl- und Betonträgern, Balken, Rohre etc.
- Zum Anbringen von Kransystemen, bei denen es auf millimetergenaue Positionierung der Last ankommt oder aufwärtsgerichtete Kräfte.
- höhenverstellbar
- Zum Ausgleich von Höhendifferenzen
- Mit den drei verschiedenen Größen werden Flanschbreiten bis zu 305 mm und Flanschhöhen bis zu 880 mm zur Befestigung abgedeckt.

Features

- For mounting to steel and concrete girders, beams, pipes, etc.
- For mounting of crane systems, when it is necessary to position the load accurate to the millimeter or when upward directed forces come into play.
- Height-adjustable
- For levelling height differences
- Through three different sizes flange widths of up to 305 mm and flange heights of up to 880 mm are possible (for mounting).

Typ Type	Art.-Nr. Item no.	Traglast Load	Flanschbreiten Flangewidth	Höheneinstellung* Height adjustment*	Max. Dachneigung Max. ceiling incline	Eigengewicht Weight
Umklammerungskonsole Starraufhängung 50-150 Clasping bracket rigid mounting 50-150	0012820	2000 kg 4409.25 lb	50-150 mm 1.97-5.91 in	85-105 mm 3.35-4.13 in	0°	7,68 kg 16.93 lb
Umklammerungskonsole Starraufhängung 150-250 Clasping bracket rigid mounting 150-250	0012821	2000 kg 4409.25 lb	150-250 mm 5.91-9.84 in	85-105 mm 3.35-4.13 in	0°	9,09 kg 20.04 lb
Umklammerungskonsole Starraufhängung 250-305 Clasping bracket rigid mounting 250-310	0012822	2000 kg 4409.25 lb	250-305 mm 9.84-12.20 in	85-105 mm 3.35-4.13 in	0°	9,92 kg 21.87 lb

* Maß von Unterkante Stahlbau bis Oberkante eepos-Profil
* Dimension from bottom edge steel construction to top edge eepos profile

Aufhängetoleranzen und Aufbauhöhen ab S.67
Mounting tolerances and building heights from p.67 >

Pendelaufhängung Beton
Pendular concrete mounting

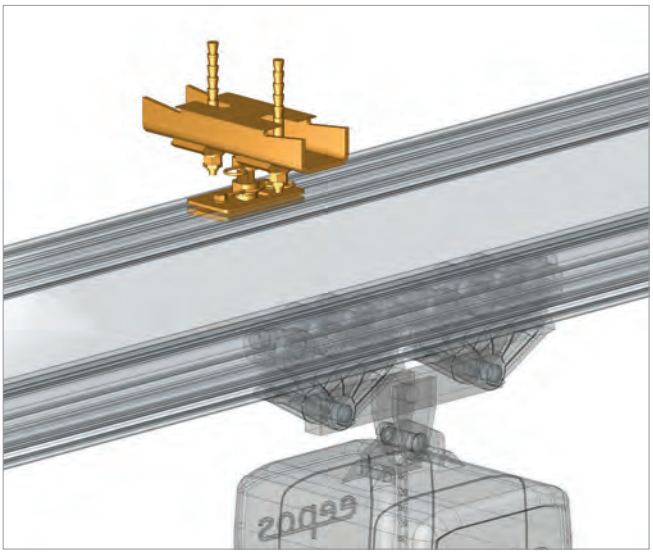

Merkmale

- Hohe Flexibilität durch eingebaute wartungsfreie Kugelgelenke und einen Einstellbereich in der Höhe von 40 mm
- Zur Befestigung der Kransysteme an einer Betondecke
- Befestigungen mit Highbondankern
- Den passenden Injektionsmörtel erhalten Sie mit der Artikelnummer 0012173. (Reichweite: ca. 6 Löcher)

Features

- High flexibility through installed maintenance pin ball bearings free ball joints and an adjustment range in the height of 40 mm
- For installing the crane systems to a concrete ceiling
- Installing with highbondanchors
- The appropriate injection mortar you get with item no. 0012173. (Range: approx. 6 holes)

Typ Type	Art.-Nr. Item no.	Traglast Load	Bohrdurchmesser für Anker Hole diameter	Höheneinstellung Height adjustment	Eigengewicht Weight
Pendelaufhängung Beton Pendular concrete mounting	0012166	2000 kg 4409.25 lb	14 mm 0.55 in	85-125 mm 3.35-4.92 in	3,00 kg 6.61 lb

Aufhängetoleranzen und Aufbauhöhen ab S.67
Mounting tolerances and building heights from p.67

Starraufhängung Beton
Rigid concrete mounting

0012167

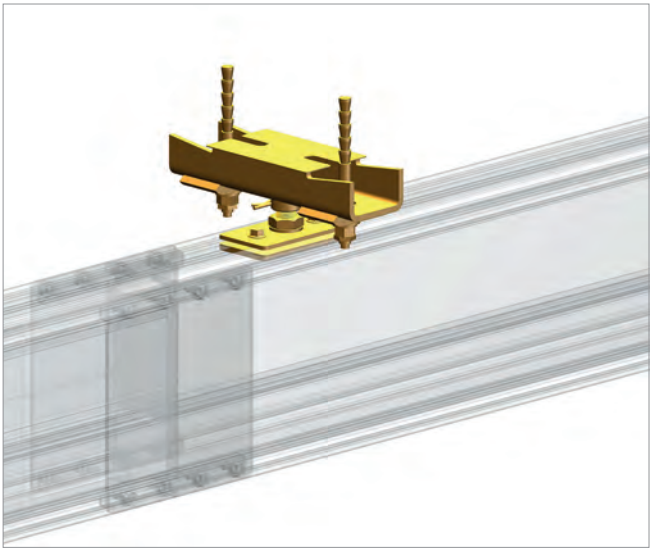

Merkmale

- Zum Anbringen von Kransystemen, bei denen es auf millimetergenaue Positionierung der Last ankommt oder aufwärtsgerichtete Kräfte
- Höhenverstellbare Starraufhängung für Betondecken
- Höhendifferenzen der Decke ausgleichend bis 20 mm
- Befestigungen mit Highbondankern
- Den passenden Injektionsmörtel erhalten Sie auch direkt bei eepos. Er reicht für 6 Löcher und hat die Artikelnummer 0012173.

Features

- For installations of crane systems in which loads must be positioned without tolerances or upward directed forces may occur
- Height adjustable rigid mounting for concrete ceilings
- Balancing vertical height differences up to 20 mm
- Installing with highbonanchors
- The appropriate injection mortar you get with item no. 0012173. (Range: approx. 6 holes)

Typ Type	Art.-Nr. Item no.	Traglast Load	Bohrdurchmesser für Anker Hole diameter	Höheneinstellung Height adjustment	Eigengewicht Weight
Starraufhängung Beton Rigid concrete mounting	0012167	2000 kg 4409.25 lb	14 mm 0.55 in	85-105 mm 3.35-4.13 in	3,60 kg 7.94 lb

Aufhängetoleranzen und Aufbauhöhen ab S.67
Mounting tolerances and building heights from p.67 >

Starraufhängung kurz 0°
Rigid mounting short 0°

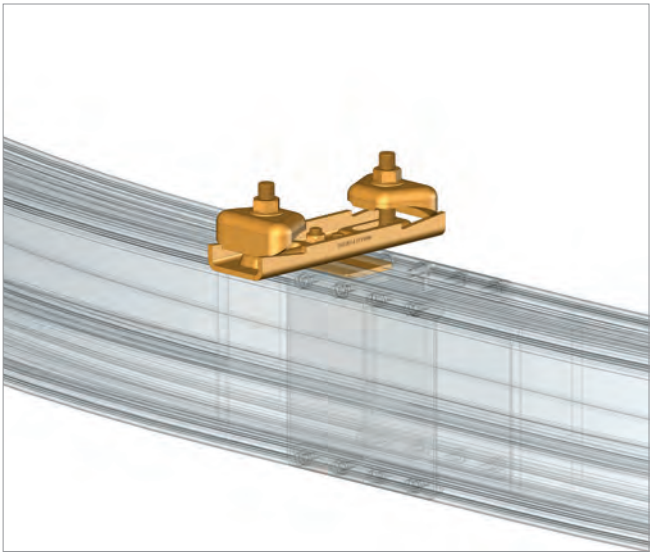

Merkmale

- Kurze Starraufhängungen werden eingesetzt, wenn es auf eine extrem niedrige Bauform des Kransystems ankommt oder hohe Querkräfte von der Aufhängung aufgenommen werden müssen.
- Nicht höhenverstellbar, daher ist eine sehr gut ausgerichtete Oberkonstruktion zwingend notwendig
- 0°-Variante bei gleichgerichteten Kranbahn und Stahlträger
- 90°-Variante, wenn Kranbahn im Winkel von 90° zum Stahlträger verläuft
- Mit den drei verschiedenen Größen werden Flanschbreiten von 50 – 310 mm zur Befestigung abgedeckt.
- Nicht kompatibel mit allen Aufbockungskombinationen

Features

- Short rigid mountings are used when crane systems need to be extremly low or high lateral forces must be intaken by the mountings.
- Not height adjustable, therefore an excatly levelled steel construction is essential
- 0°-version when crane rail and steel beam are running parallel
- 90°-version when crane rail is in a 90° angle to the steel beam
- 3 different sizes cover the flange width from 50 to 310 mm
- Not compatible with all combinations of elevation module

Typ Type	Art.-Nr. Item no.	Traglast Load	Flanschbreiten Flangewidth	Bauhöhe Height	Eigengewicht Weight
Starraufhängung kurz 0° 50-150 Rigid mounting short 0° 150-250	0012014	2000 kg 4409.25 lb	50-150 mm 1.97-5.91 in	27 mm 1.70 in	2,70 kg 5.95 lb
Starraufhängung kurz 0° 150-250 Rigid mounting short 0° 150-250	0012115	1500 kg 3306.93 lb	150-250 mm 5.91-9.84 in	27 mm 1.70 in	3,90 kg 8.60 lb
Starraufhängung kurz 0° 250-310 Rigid mounting short 0° 250-310	0012116	1000 kg 2204.62 lb	250-310 mm 9.84-12.20 in	27 mm 1.70 in	4,25 kg 9.37 lb

Aufhängetoleranzen und Aufbauhöhen ab S.67
Mounting tolerances and building heights from p.67

Montagehinweise Starraufhängung kurz 0° + Aufbockung

Instruction for installation Rigid mounting short 0° + elevation

Die kurze Starraufhängung wird dann eingesetzt, wenn man die Kranbahn möglichst hoch aufhängen muss.

Wichtig zu beachten:

- Starraufhängung kurz 0° ist nicht einzusetzen mit der Aufbockung (Es gibt spezielle Ausnahmefälle)
- Bei beiden Starraufhängungen kurz gibt es keine Möglichkeit der Höheneinstellung.

The short rigid mounting is used when the crane track must be raised up as high as possible.

Important to note:

- Short rigid mounting of 0° is not to be used with the elevated models (there are special exceptions)
- Both short rigid mountings do not offer the possibility of height adjustment.

Aufbockung siehe S.26
Elevation module p.26 >

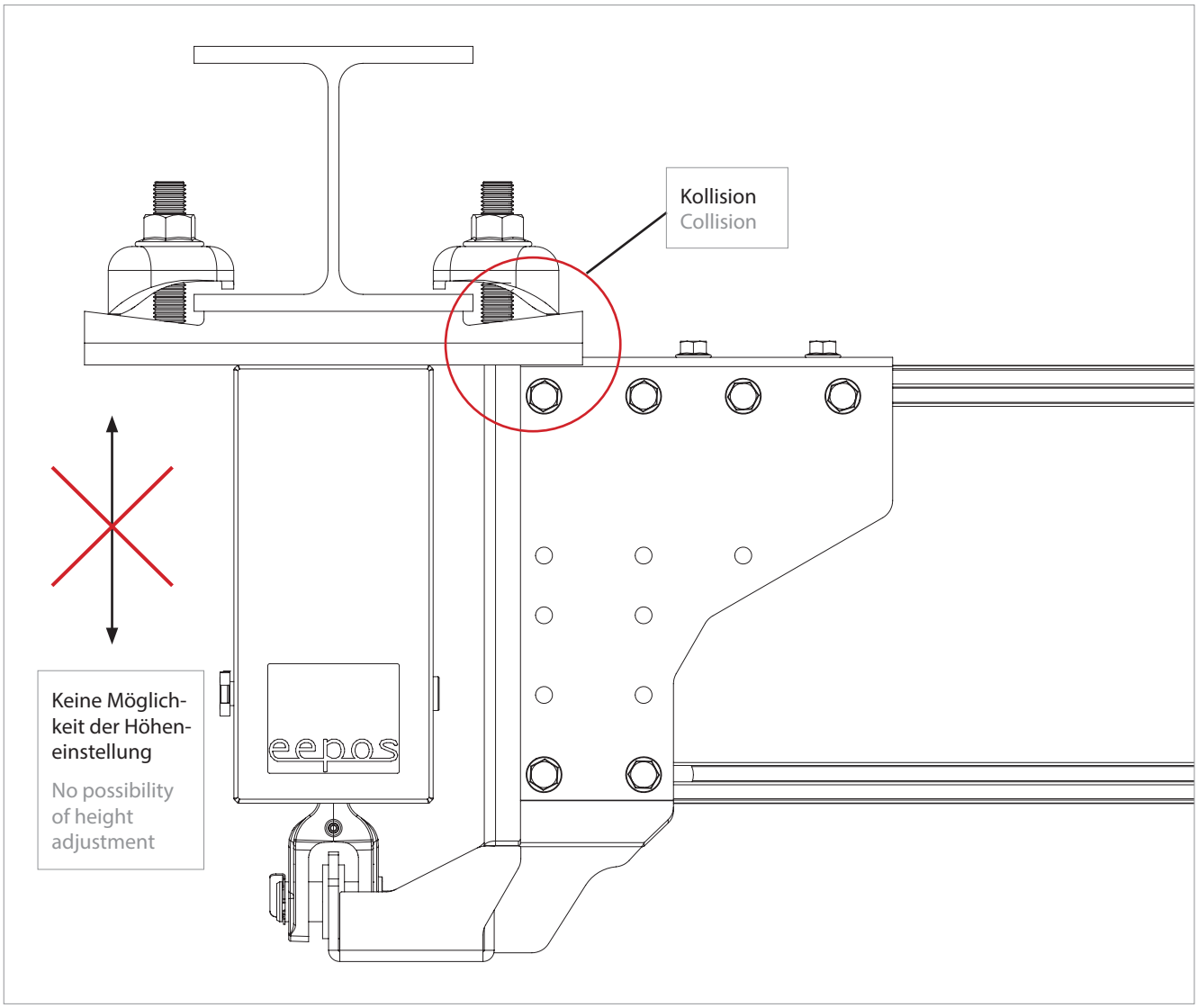

Starraufhängung kurz 90°
Rigid mounting short 90°

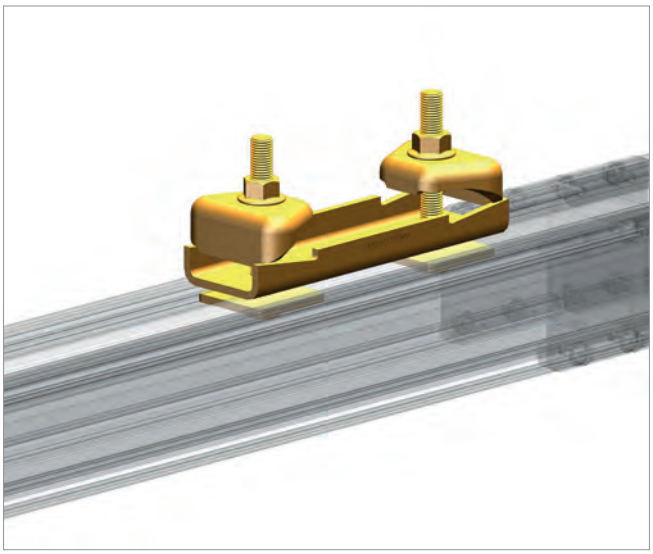

Merkmale

- Kurze Starraufhängungen werden eingesetzt, wenn es auf eine extrem niedrige Bauform des Kransystems ankommt oder hohe Querkräfte von der Aufhängung aufgenommen werden müssen.
- Nicht höhenverstellbar, daher ist eine sehr gut ausgerichtete Oberkonstruktion zwingend notwendig
- 0°-Variante bei gleichgerichteten Kranbahn und Stahlträger
- 90°-Variante, wenn Kranbahn im Winkel von 90° zum Stahlträger verläuft
- Mit den drei verschiedenen Größen werden Flanschbreiten von 50 – 310 mm zur Befestigung abgedeckt.

Features

- Short rigid mountings are used when crane systems need to be extremly low or high lateral forces must be intaken by the mountings.
- Not height adjustable, therefore an exactly levelled steel construction is essential
- 0°-version when crane rail and steel beam are running parallel
- 90°-version when crane rail is in a 90° angle to the steel beam
- 3 different sizes cover the flange width from 50 to 310 mm.

Typ Type	Art.-Nr. Item no.	Traglast Load	Flanschbreiten Flangewidth	Höheneinstellung Height adjustment	Eigengewicht Weight
Starraufhängung kurz 90° 50-150 Rigid mounting short 90° 50-150	0012047	2000 kg 4409.25 lb	50-150 mm 1.97-5.91 in	27 mm 1.70 in	2,60 kg 5.73 lb
Starraufhängung kurz 90° 150-250 Rigid mounting short 90° 150-250	0012113	2000 kg 4409.25 lb	150-250 mm 5.91-9.84 in	27 mm 1.70 in	3,30 kg 7.28 lb
Starraufhängung kurz 90° 250-310 Rigid mounting short 90° 250-310	0012114	2000 kg 4409.25 lb	250-310 mm 9.84-12.20 in	27 mm 1.70 in	3,65 kg 8.16 lb

Aufhängetoleranzen und Aufbauhöhen ab S.67
Mounting tolerances and building heights from p.67

Sonderaufhängung auf Anfrage

Special mountings on request

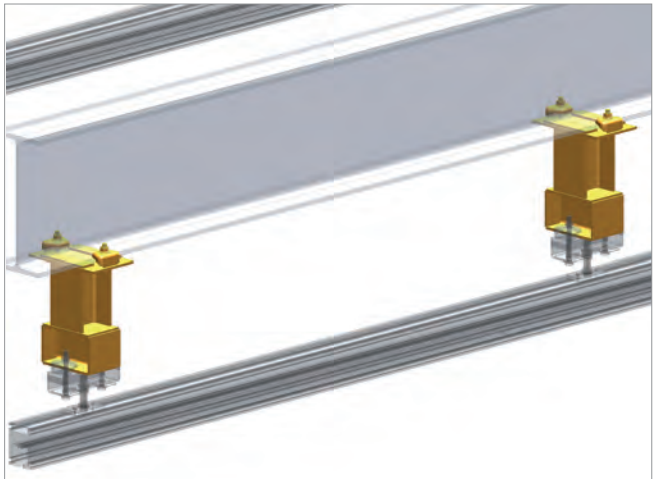

Stahlstempel
Steelstamp

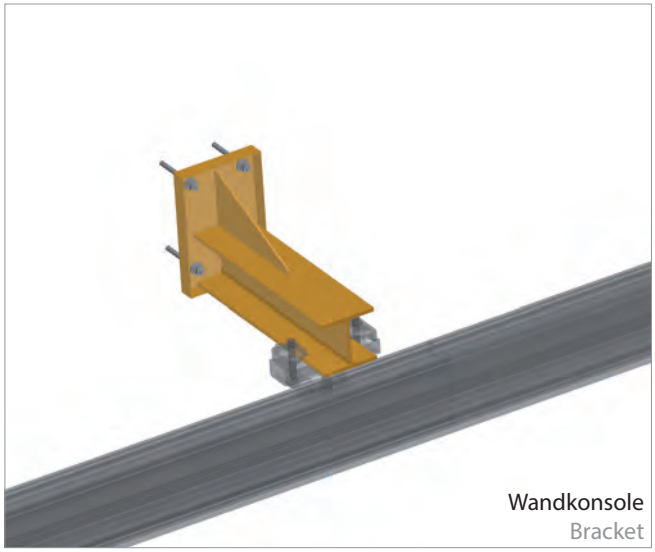

Wandkonsole
Bracket

Immer wieder werden eepos Systeme an die unterschiedlichsten Deckenkonstruktionen montiert. In vielen Fällen können unter Verwendung von Standartteilen mit wenig Aufwand geeignete Sonderaufhängungen erstellt werden.

Wenn Sie auch spezielle bauliche Gegebenheiten haben, so nennen Sie uns diese. Wir sind Ihnen dann bei der Findung geeigneter Anbindungen gerne behilflich.

Sonderaufhängungen sind auf Anfrage erhältlich.

eepos systems are used in with a wide variety of different ceiling constructions. In many cases, suitable special mountings can be fabricated with little effort using standard components.

If you have any special structural conditions which need to be taken into account, please let us know. We will be pleased to assist you in finding suitable connections.

Special mountings are available upon request.

Schrägaufhängung
Inclined mounting

0012219

0012221

0012220

Merkmale

- Zum Anbringen der eepos Kranschienen an der Oberkonstruktion mit einer Neigung von mehr als 8°
- Bestehend aus Oberteil, Verstelleinheit und Unterteil
- Wird ebenfalls eingesetzt um Kransysteme zu versteifen. Dies ist nötig, sobald die Aufhängelänge größer als 600 mm ist.

Features

- For installation of the eepos crane tracks to the steel construction with an inclination of more than 8°
- Made of an upper part, an adjustment unit and a bottom part
- Also used for reinforcing crane systems. This is necessary, when the mounting length is longer than 600 mm.

Typ Type		Art.-Nr. Item no.	Eigengewicht Weight
Oberteil Schrägaufhängung Upper part inclined mounting	50-150 mm	0012219	3,50 kg 7.72 lb
	150-250 mm	0012224	5,10 kg 11.24 lb
	250-310 mm	0012225	5,60 kg 12.35 lb
Verstelleinheit Mounting inclined mounting	1000 mm	0012221	4,30 kg 9.48 lb
	2000 mm	0012847	6,30 kg 13.89 lb
	3000 mm	0012848	8,30 kg 18.29 lb
	4000 mm	0012849	10,30 kg 22.71 lb
	5000 mm	0012850	12,30 kg 27.12 lb
	6000 mm	0012851	14,30kg 31.53 lb
Unterteil Schrägaufhängung Base part inclined mounting		0012220	2,20 kg 4.85 lb

eepos GmbH | Tel.: +49 2261 54637-0 | info@eepos.de | www.eepos.de

Montagehinweise Schrägaufhängung

Instruction for inclined mounting

Die Schrägaufhängung wird in zwei Fällen eingesetzt:

1. Wenn das Maß zwischen Unterkante Oberkonstruktion und Oberkante Kranbahnprofil mehr als 600 mm beträgt.

The inclined mounting is used in two cases:

1. If the distance between the lower edge and the upper edge of upper construction crane rail profile is more than 600 mm.

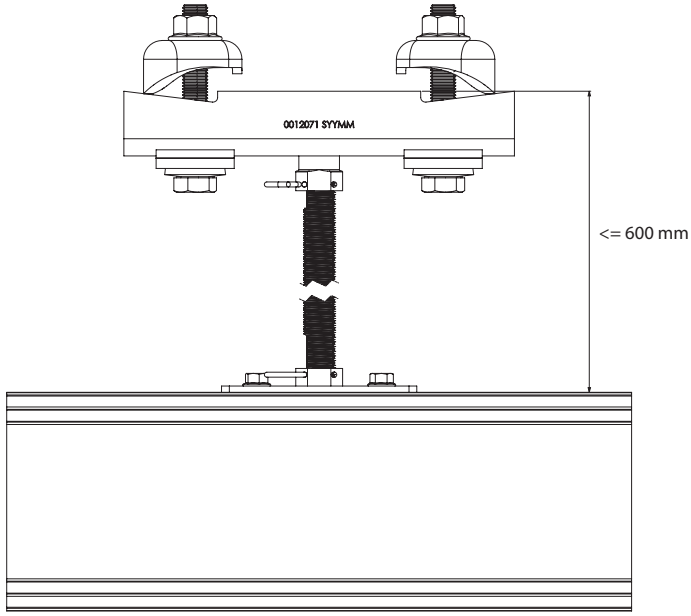

2. Wenn die Oberkonstruktion eine Schräge von mehr als 6° aufweist.

2. When the upper structure has on inclination of more than 6 °.

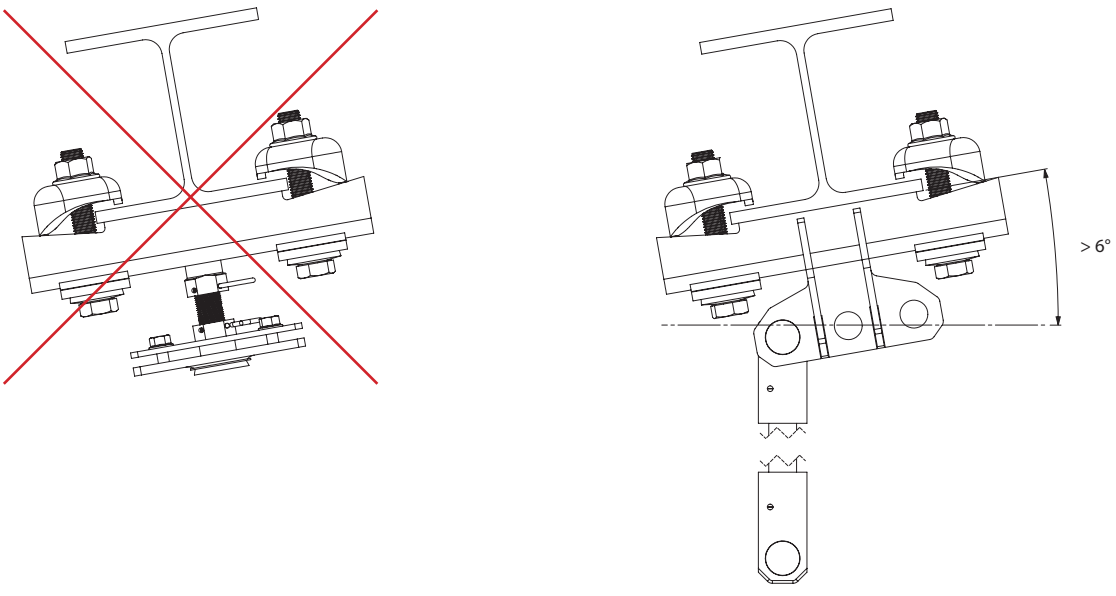

Aufhängetoleranzen
Mounting tolerances

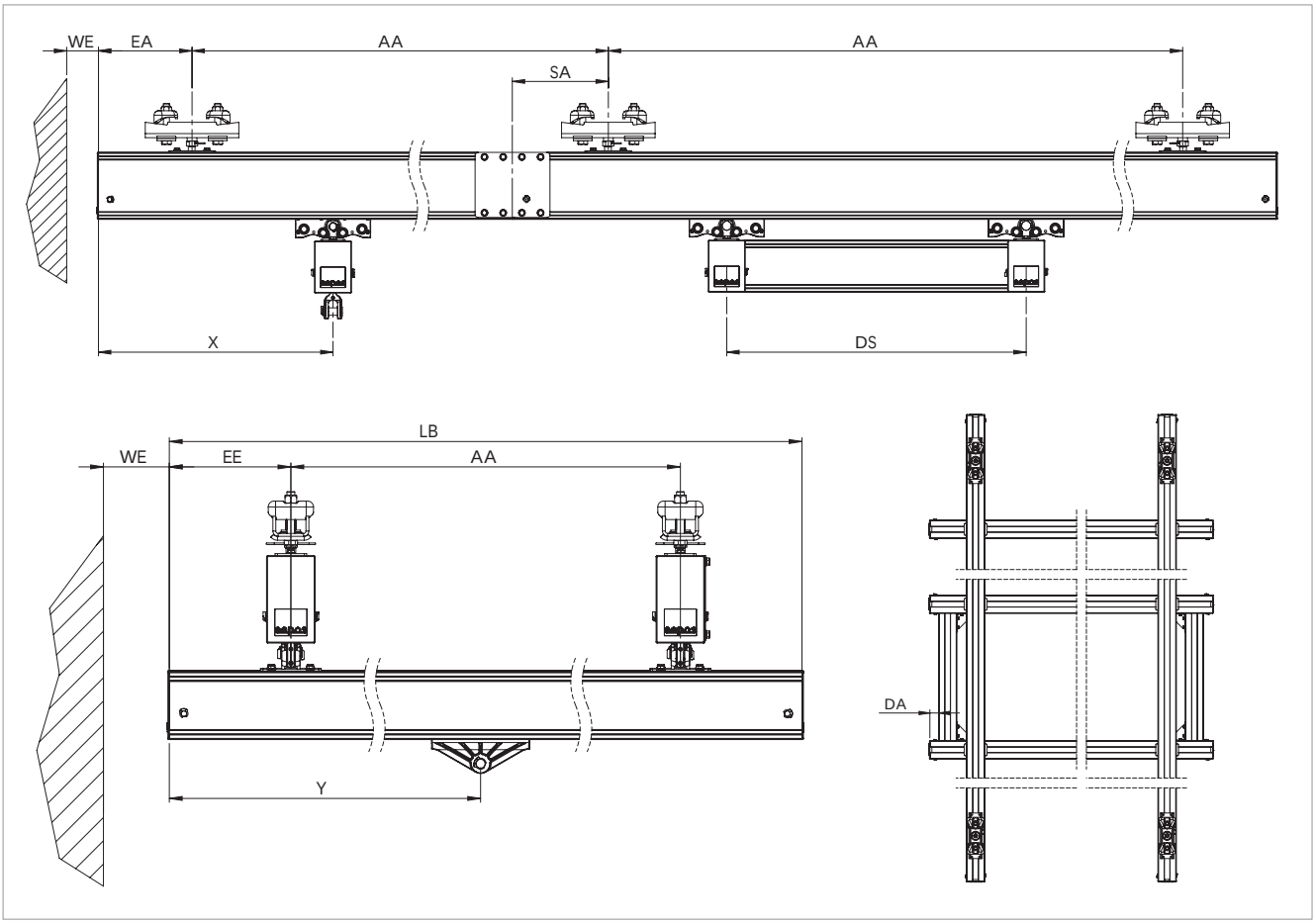

Bei der Systemauslegung sind folgende Dinge zu beachten:

- X = Y = Abstand von der Mitte des Fahrwerkes bis zum Ende des Profils
- Xmin= Ymin = 200 mm
- SA= Abstand des Profilverbinders von der nächsten Aufhängung
- SA ≤ 0,1 x AA (min. 100 mm)
- AA = Aufhängeabstand
- EA= EE = Überstände des Profils nach der letzten Aufhängung oder Kranträgeraufhängung
- EA_{max} =EE_{max} = 500 mm
- EA_{min} = EE_{min} = 100 mm
- WE = Abstand vom Profilende bis zur Gebäudewand
- WE_{min} = 50 mm
- DS = Spurmaß der Distanzierung
- LB = Spannweite (Länge der Kranbrücke)
- DA= Abstand von der Distanzierung zum Profilende

The following aspects must be taken into account with respect to the system design:

- X = Y = Distance from centre of the trolley to the end of the profile
- X_{min} = Y_{min} = 200 mm
- SA= Distances from the next mounting for track to the rail joint
- SA ≤ 0,1 x AA (min. 100 mm)
- AA = mounting Distance
- EA = EE = Rail overhang distances at the end of the craneway / crane bridge
- $EA_{standard}$ = $EE_{standard}$ = 500 mm
- EA_{min} = EE_{min} = 100 mm
- WE = Distance from building wall to the end of the profile
- WE_{min} = 50 mm
- DS = gauge exactness of the spacer for double crane
- LB = lenght of the cranebridge
- DA = Distance from the spacer for double crane to the end of the profile

Aufhängetoleranzen
Mounting tolerances

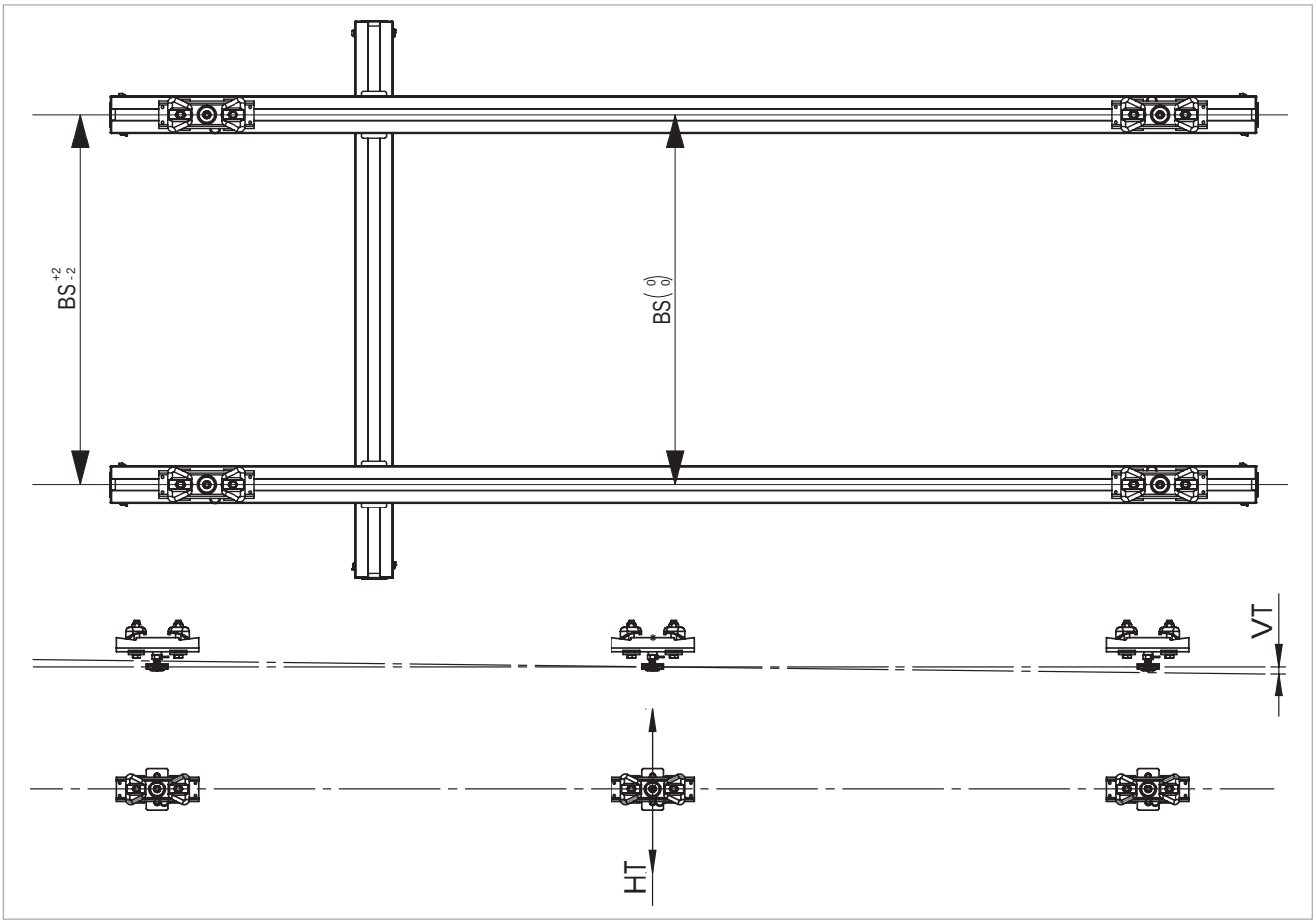

- BS = Parallelitäts- Toleranz der Kranbahnen
- BS = Spurmaß ± 2 mm
- VT = vertikale Toleranz
- VT = Profillänge [mm] ÷ 1600
- HT = horizontale Toleranz
- HT = ± 2 mm

Alle Maßangaben sind empfohlene Richtwerte!

- BS = parallelism tolerance of the craneway
- BS = gauge exactness ± 2 mm
- VT = vertical tolerance
- VT = Profilelength [mm] ÷ 1600
- HT = horizontal tolerance
- HT = ± 2 mm

All dimensions are recommended guideline values!

Aufhängungen ab S.54
Mountings from p.54 >

Aufbauhöhen für Aufhängungen
Building heights for mountings

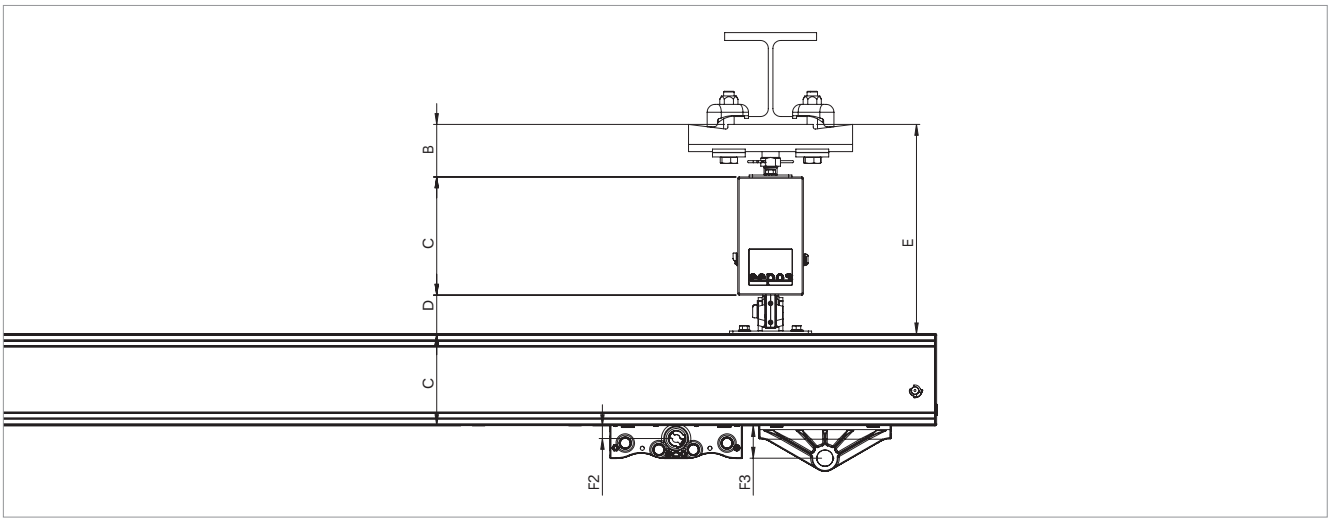

	Profil Profile	B min / B max [mm]	C [mm]	D [mm]	Emin [mm]	Emax [mm]	F2 [mm]	F3 [mm]
Pendelaufhängung Pendular mounting	XS	85-125	100	68,0	253,0	293,0	29,0	59,0
	S		105	58,5	248,5	288,5	19,8	49,8
	M		140	58,5	283,5	323,5	19,5	49,5
	L		180	58,5	323,5	363,5	19,5	49,5
	XL		220	58,5	363,5	403,5	19,5	49,5
	XXL		260	58,5	403,5	443,5	19,5	49,5

	Profil Profile	B min / B max [mm]	C [mm]	D [mm]	Emin [mm]	Emax [mm]	F2 [mm]	F3 [mm]
Starraufhängung Rigid mounting	XS	85-105	100	68,0	253,0	273,0	29,0	59,0
	S		105	58,5	248,5	268,5	19,8	49,8
	M		140	58,5	283,5	303,5	19,5	49,5
	L		180	58,5	323,5	343,5	19,5	49,5
	XL		220	58,5	363,5	383,5	19,5	49,5
	XXL		260	58,5	403,5	423,5	19,5	49,5

	Profil Profile	B min / B max	C [mm]	D [mm]	E [mm]	F2 [mm]	F3 [mm]
Starraufhängung kurz Rigid mounting	XS	27	100	68,0	253,0	29,0	59,0
	S		105	58,5	248,5	19,8	49,8
	M		140	58,5	283,5	19,5	49,5
	L		180	58,5	323,5	19,5	49,5
	XL		220	58,5	363,5	19,5	49,5
	XXL		260	58,5	403,5	19,5	49,5

Bild oben: Kranbahnkonsole an Betonstütze
Above: Console for crane rails mounted at concrete column

Bild rechts: Stahlstempel für abgehängte Kranbahn
Right: Steel stamps with suspended crane rails

Bild unten: Stahlstempel mit abgehängten Stahlträgern
Below: Steel stamps with suspended steel girders

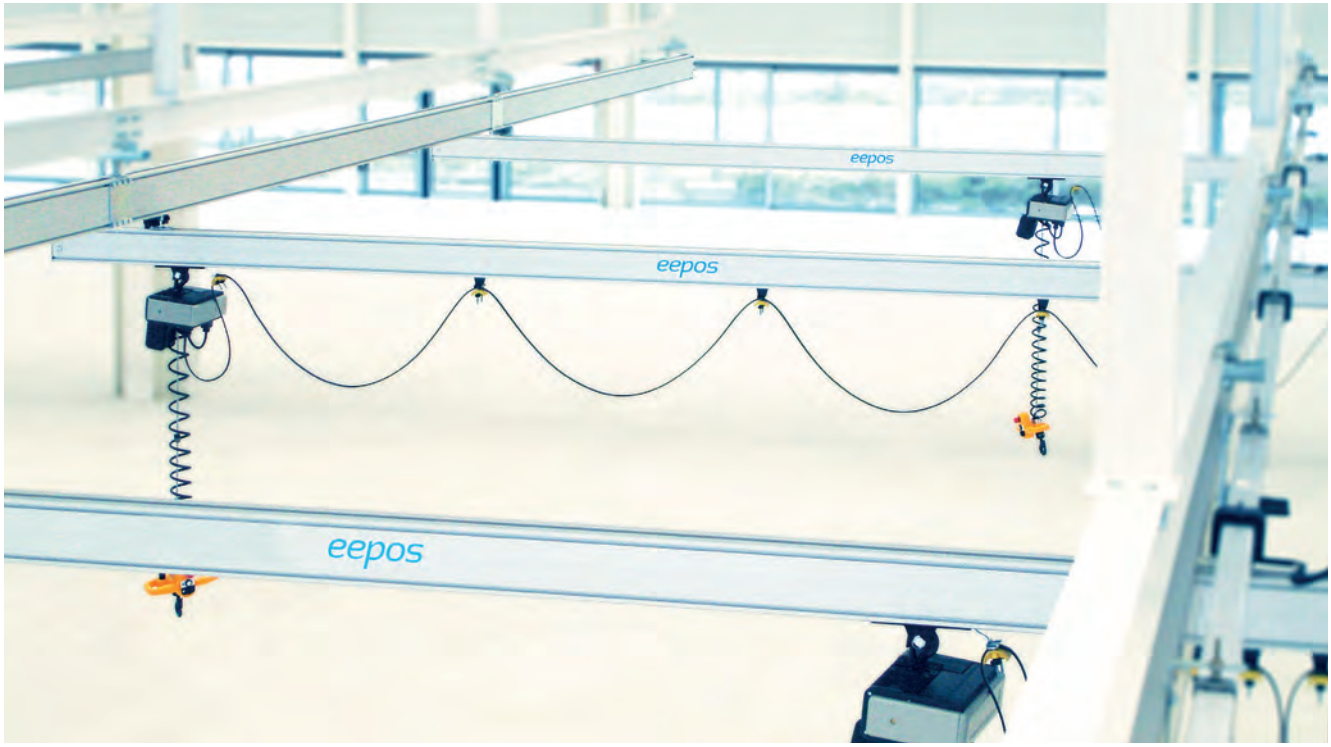

Flachleitung
Flat Cable

Flachleitung

Merkmale

- Als Energie- und Steuerleitung an Hebezeugen oder Kranbrücken, wo die Leitung betriebsmäßig starken Biegungen und permanenten Bewegungsabläufen ausgesetzt ist
- Wesentlich kleinerer Biegeradius gegenüber Rundleitungen
- RoHS-konform
- Konform zur 2006/95/EG Richtlinie (Niederspannungsrichtline) CE
- Selbstverlöschend und flammwidrig nach IEC 60332-1

Features

- As energy- and control cable at lifting devices or crane bridges, where the cable is exposed to strong bendings and permanent movings
- Mainly minor bending radius compared to round cables
- RoHS-conform
- Conform to 2006/95/EG guideline (low voltage guideline) CE
- Self-extinguishing and flame retardant according to IEC 60332-1

Rundleitung
Round Cable

Rundleitung

Merkmale

- Für direkte Verlegung auf Bauteilen von Hebezeugen, Maschinen, usw.
- RoHS-konform
- Konform zur 2006/95/EG Richtlinie (Niederspannungsrichtline) CE
- LBS-frei/silikonfrei
- Ozonbeständig nach EN 60811-2-1
- Selbstverlöschend und flammwidrig nach IEC 60332-1

Features

- For direct installation on machine parts, lifting units etc.
- RoHS-conform
- Conform to 2006/95/EG guideline (low voltage guideline) CE
- LBS-free/silicon free
- Ozone-resistatnt
- self-extinguishing and flame retardant according to IEC 60332-1

Typ Type	Art.-Nr. Item no.	Nennspannung Nominal voltage	Prüf-spannung Test voltage	Betriebs-temperatur fest Operating temperature fixed	Betriebs-temperatur beweglich Operating temperature flexible	Abmessungen Dimensions	Eigengewicht Weight
Flachleitung 4G1,5 Flat cable 4G1,5	0038500	Uo/U 450/750 V	2,5 kV	-40 °C / +60°C	-25 °C/ +60°C	4,8 x 17,4 - 5,6 x 19,0 mm 0.19 x 0.69-0.22 x 0.75 in	0,10 kg/m 0.22 lb/in
Flachleitung 5G1,5 Flat cable 5G1,5	0038501						0,20 kg/m 0.44 lb/in
Rundleitung 4G1,5 Round cable 4G1,5	0038502					Ø 11,2 - 14,4 mm Ø 0.44-0.57 in	0,10 kg/m 0.22 lb/in
Rundleitung 5G1,5 Round cable 5G1,5	0038503						0,20 kg/m 0.44 lb/in

Klemmdose Connection box

0031069

Merkmale

- Die Klemmdose wird bei allen Kransystemen eingesetzt, welche mit Strom versorgt werden.
- Einzuplanende Menge richtet sich nach der Anzahl der Kranbrücken.
- An jeder Kranbrücke wird eine Klemmdose befestigt.

Features

- The connecting box is used with all crane systems, which are with power supply.
- The more crane bridges the more connecting boxes you need.
- At each crane bridge one connecting box needs to be installed.

Kranhauptschalter Main switch

0038504

Merkmale

- Der Kranhauptschalter gehört zu jedem Kransystem, welches Energiezufuhr per Strom hat.
- Pro Kransystem kommt ein Hauptschalter zum Einsatz.

Features

- The main switch belongs to every crane system, which is equipped with electrical power supply.
- For each crane system one main switch

Befestigung für Lasttrennschalter Fastener for switch disconnector

0012742

Merkmale

- Zur Befestigung von Kranhauptschaltern an eepos one Kranbrücken
- Verwendbar mit Kranhauptschalter Schneider (Art.-Nr. 0038504) und Möller (Art.-Nr. 0038550)

Features

- For fastening switch disconnectors to eepos one crane bridges
- Compatible with switch disconnector Schneider (Item no. 0038504) and Möller (Item no. 0038550)

Typ Type	Ausführung Version	Art.-Nr. Item no.	Eigengewicht Weight
Klemmdose Profil XS-XXL inkl. Befestigungsmaterial Connection box profile XS-XXL incl. mounting material		0031069	0,20 kg 0.44 lb
Kranhauptschalter Profil XS-XXL Main switch profile XS-XXL	Schneider	0038504	0,40 kg 0.88 lb
	Möller	0038550	0,40 kg 0.88 lb
Befestigung für Lasttrennschalter Fastener for switch disconnector		0012742	0,69 kg 1,52 lb

eeBox M

eeBox M

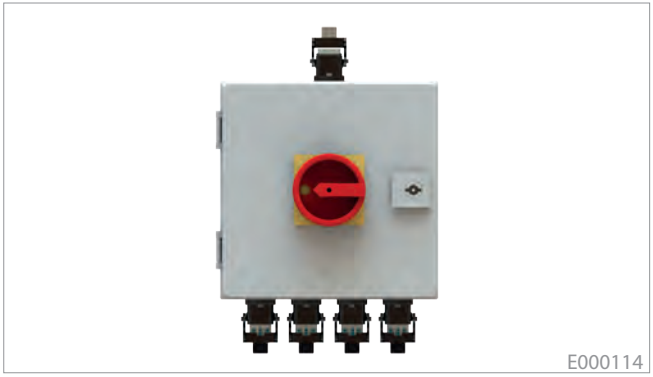

E000114

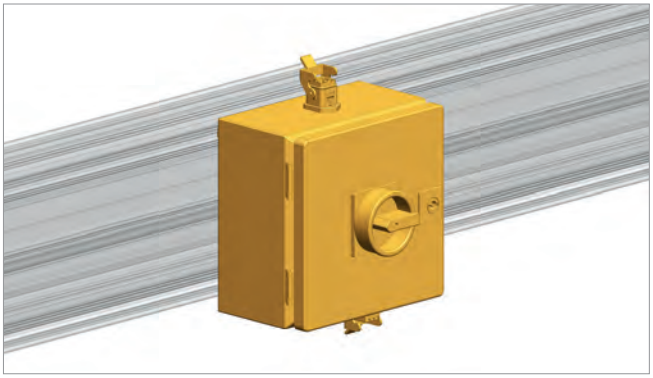

Merkmale

- Robuster fertig verdrahteter Verteilerkasten für 1-4 Verbraucher, maximal 16A
- Trennschalter n. DIN EN 60204 integriert, Sicherung optional
- Modularer und steckbarer Aufbau für einfache und schnelle Installation und Wartung
- Industrie Kunststoff Steckverbindungen, Metall optional

Features

- Multisocket unit for up to 4 electrical loads, maximum 16 A
- Power switch acc. to DIN EN 60204 included, fuse is optional
- Modular and pluggable design for easy and fast installation and maintanance
- Industrial standard union connector, metal optional

Typ type	Art.-Nr. Item no.	Anzahl der Ausgänge Number of outputs	Bemessungsspannung/ -strom Rated voltage/ current	Abmessungen Dimensions	Eigengewicht Weight
eeBox M2	E000114	1	230 V / 16A oder 400 V / 16A	200 x 200 x 120 mm 7.87 x 7.87 x 4.72 in	0,48 kg 1.06 lb
eeBox M3	E000115	2			
eeBox M4	E000116	3			
eeBox M5	E000117	5			

Anschluss Connection		Pinbelegung Pin belling	
Steckereinsatz (Eingang) Plug insert (input)	Buchseneinsatz (Ausgang) Female insert (output)	Pin Nr. Pin No.	Belegung Belling
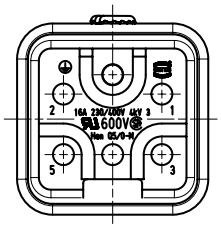	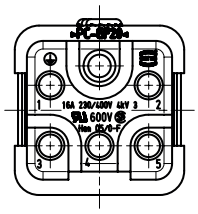	1	L1
		2	L2
		3	L3
		4	N
		5	N.C.
		⏚	PE

eeBox M mini

eeBox M mini

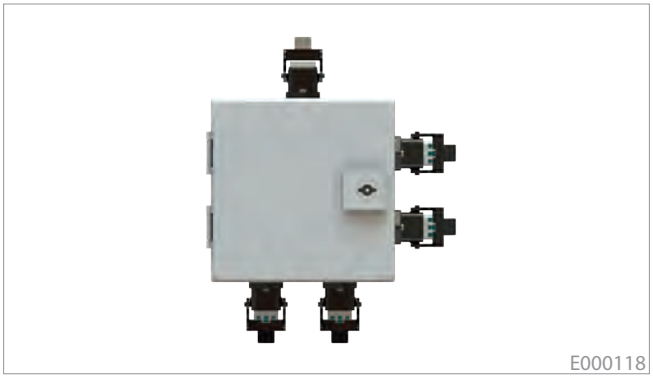

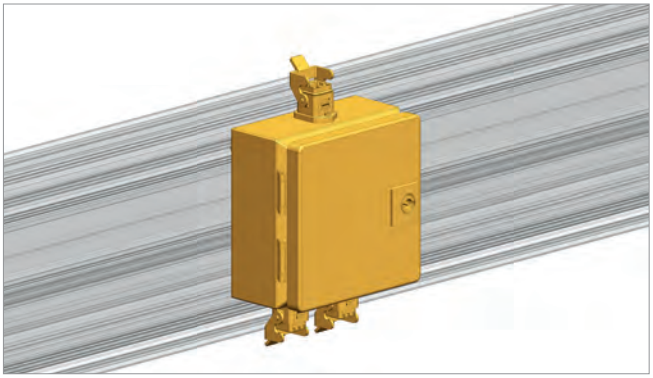

Merkmale

- Kleiner fertig verdrahteter Verteilerkasten für 2-4 Verbraucher, maximal 16A
- Modularer und steckbarer Aufbau ermöglicht standardisierte Stromverteilung
- Einfache und schnelle Installation und Wartung
- Industrieller Kunststoff Steckverbindungen, Metall optional

Features

- Little and fully wired multisocket unit for 2-4 electrical loads, maximum 16 A
- Modular and pluggable design for standard power supply
- Easy and fast installation and maintanance
- Industrial standard union connector, metal optional

Typ type	Art.-Nr. Item no.	Anzahl der Ausgänge Number of outputs	Bemessungsspannung/ -strom Rated voltage/ -electricity	Abmessungen Dimensions	Eigengewicht Weight
eeBox M3 mini	E000118	2	230 V / 16A oder 400 V / 16A	150 x 150 x 80 mm 5.90 x 5.90 x 3.15 in	0,29 kg 0.64 lb
eeBox M4 mini	E000119	3			
eeBox M5 mini	E000120	4			

Anschluss Connection		Pinbelegung Pin belling	
Steckereinsatz (Eingang) Plug insert (input)	Buchseneinsatz (Ausgang) Female insert (output)	Pin Nr. Pin No.	Belegung Belling
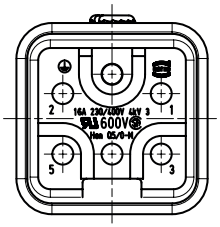	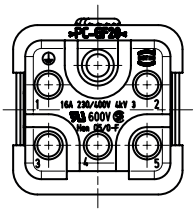	1	L1
		2	L2
		3	L3
		4	N
		5	N.C.
		⏚	PE

Verbindung Rundleitung / Flachleitung
Connection round cable / flat cable

E000130

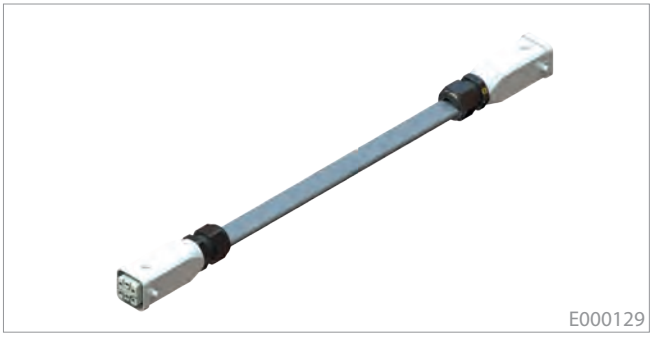
E000129

Merkmale

- Steckbare vorkonfektionierte Leitung um eeBoxen oder Verbraucher zu verbinden
- Steckereinsatz (Eingang) beidseitig

Features

- Pluggable connection cable to connect eeboxes
- Both sides with input connector

Verlängerung Rundleitung / Flachleitung
Extension round cable / flat cable

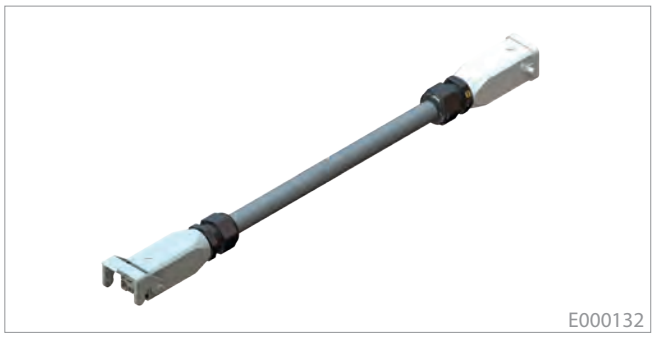
E000132

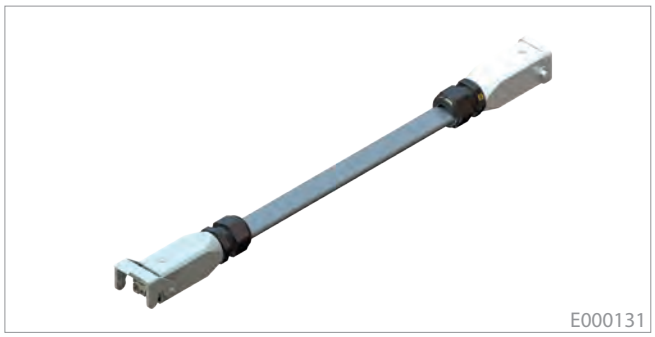
E000131

Merkmale

- Steckbare vorkonfektionierte Leitung zur Verlängerung von Kabelschlepps oder Verbindungsleitungen
- Unterschiedliche Steckereinsätze: je 1x Eingang, 1x Ausgang

Features

- Pluggable connection cable to extend power supplys or other electrical connections
- One side with input connector, other side with output connector

Typ type	Art.-Nr. Item no.	Ausführung Version	Bemessungsspannung/ -strom Rated voltage/ current	Eigengewicht Weight
Verbindung Rundkabel Connection round cable	E000130	Flachleitung (0038501) 5 x 1,5 mm² oder Rundleitung (0038503) 5 x 1,5 mm²	230 V / 16A oder 400 V / 16A	0,09 kg 0.19 lb
Verbindung Flachkabel Connection flat cable	E000129			0,08 kg 1.78 lb
Verlängerung Rundkabel Extension round cable	E000132			0,10 kg 0.22 lb
Verlängerung Flachkabel Extension flat cable	E000131			0,08 kg 0.18 lb

Adapter Stromabnehmer KBH (HAN 3A, HAN 6B)

Adapter current collector KBH (HAN 3A, HAN 6B)

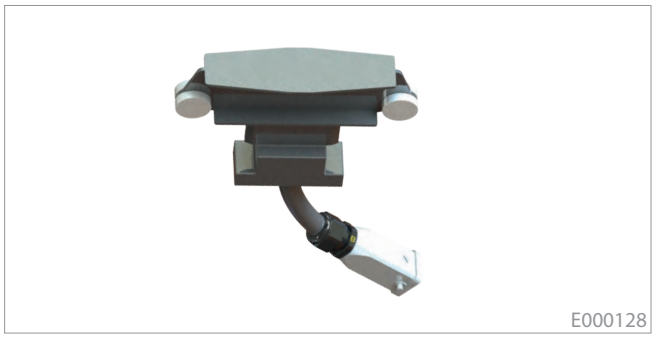

E000128

E000127

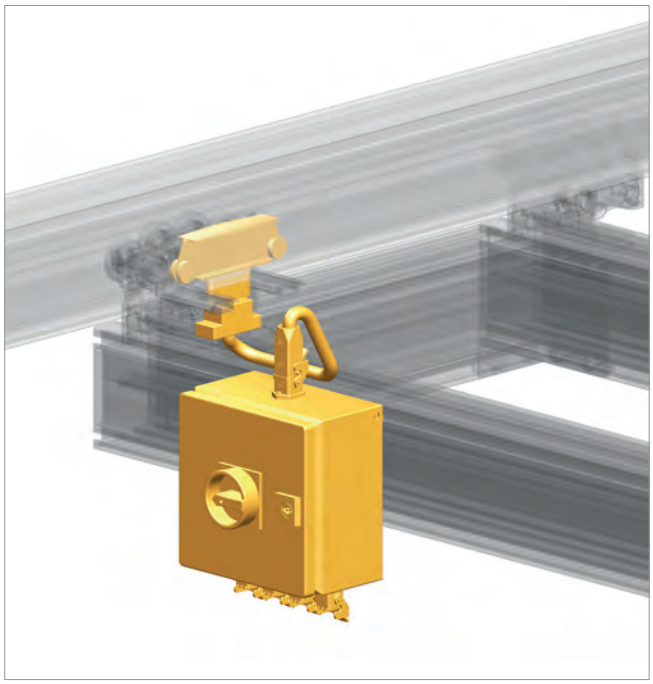

Merkmale

- Bei Einsatz einer KBH Schleifleitung kann mit dem Stromabnehmeradapter ein kompletter Kran, eine eeBox oder ein Endverbraucher mit Energie versorgt werden.
- Die Verbindungsleitung besitzt standardmäßig eine Länge von 1,0 Metern
- eepos bietet zwei standardisierte Steckverbinder an: Eine Adapterversion kann mit einem standardisierten HAN 3A-Stecker verwendet werden, die andere mit einem HAN 6B-Stecker.
- Über eine Mitnehmergabel (Siehe S.85) wird der Stromabnehmeradapter neben einem Gabel- oder Gelenkfahrwerk mitgeführt

Features

- With the use of a KBH external conductor line it is necessary to install a KBH current collector adapter for power supply
- The connection cable has a length of 1.0 meters
- eepos offers two standardized connectors: one adapter version can be used with a standardized HAN 3A connector, the other with a HAN 6B connector
- The towing arm (see page 85) keeps the current collector KBH adapter next to the eepos hinge or gab trolleys

Typ type	Art.-Nr. Item no.	Ausführung Version	Bemessungsspannung/ -strom Rated voltage/ current	Eigengewicht Weight
Adapter Stromabnehmer KBH (Han 3A) Adapter current collector KBH (Han 3A)	E000128	Flachleitung (0038501) 5 x 1,5 mm² oder Rundleitung (0038503) 5 x 1,5 mm²	230 V / 16A oder 400 V / 16A	0,17 kg 0.37 lb
Adapter Stromabnehmer KBH (Han 6B) Adapter current collector KBH (Han 6B)	E000127			0,23 kg 0.51 lb

Kabelwagen
Cable trolley

0031006

0031008

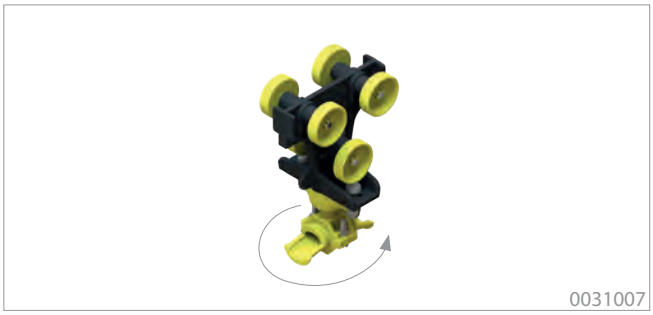
0031007

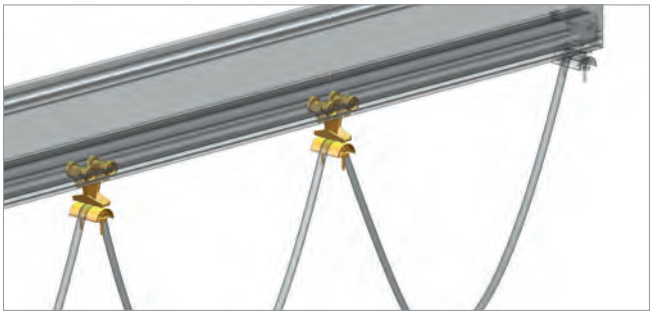

Merkmale

- Die Mengen der einzusetzenden Kabelwagen werden vom Auslegungstool vorgegeben.

Features

- The amount of the used cable trolleys depends on the prediction of the configuration tool.

Kabelwagen Cable trolley	Art.-Nr. Item no.	Einsatzbereich Operational area	Eigengewicht Weight
XS Flachleitung XS flat cable	0031083	Flachkabel Flat cable	0,20 kg 0.44 llb
S-XXL Flachleitung XS flat cable	0031006		0,20 kg 0.44 llb
XS mit Band bis Ø 90 mm Kabeldurchmesser XS with strap up to Ø 90 mm cable diameter	0031087	Vakuumschlauch Vacuum hose	0,20 kg 0.44 llb
S-XXL mit Band bis Ø 90 mm Kabeldurchmesser S-XXL with strap up to Ø 90 mm cable diameter	0031008		0,20 kg 0.44 llb
XS Schlauch Ø 10-16 mm XS hose Ø 10-16 mm	0031084	Druckluftschlauch, Rundkabel Compressed-air hose, round cable	0,20 kg 0.44 llb
S-XXL Schlauch Ø 10-16 mm S-XXL hose Ø 10-16 mm	0031007		0,20 kg 0.44 llb
XS Schlauch Ø 17-25 mm XS hose Ø 17-25 mm	0031085		0,20 kg 0.44 llb
S-XXL Schlauch Ø 17-25 mm S-XXL hose Ø 17-25 mm	0031046		0,20 kg 0.44 llb
XS Schlauch Ø 26-36 mm XS hose Ø 26-36 mm	0031086	Druckluftschlauch, Rundkabel, Vakuumschlauch Compressed-air hose, round cable, vacuum hose	0,20 kg 0.44 llb
S-XXL Schlauch Ø 26-36 mm S-XXL hose Ø 26-36 mm	0031047		0,20 kg 0.44 llb

Endklemme
End fix

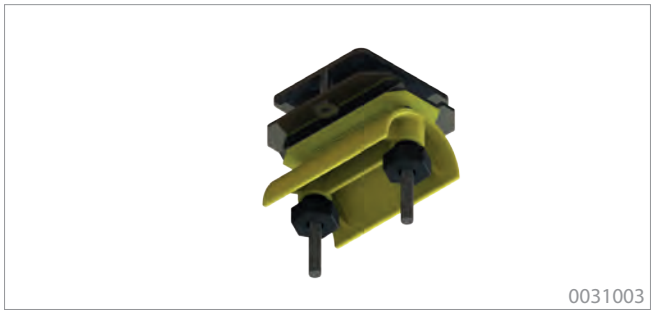
0031003

0031005

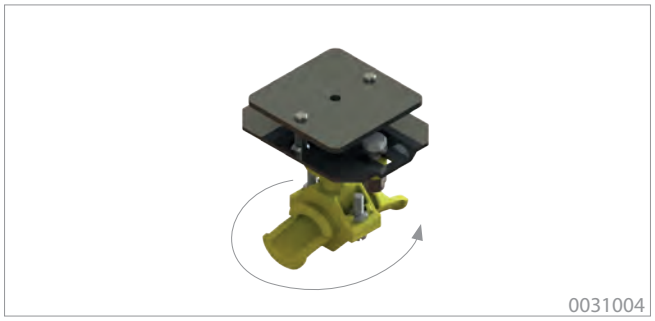
0031004

Merkmale

- Zur Befestigung am Anfang der Kranbahn

Features

- For fixing to the ends of each crane rail

Endklemme End fix	Art.-Nr. Item no.	Einsatzbereich Operational area	Eigengewicht Weight
für Flachkabel for flat cable	0031003	Flachkabel Flat cable	0,20 kg 0.44 lb
mit Band bis Ø 90 mm with strap up to Ø 90 mm	0031005	Vakuumschlauch Vacuum hose	0,20 kg 0.44 lb
für Schlauch Ø 10-16 mm for hose Ø 10-16 mm	0031004	Druckluftschlauch, Rundkabel Compressed-air hose, round cable	0,20 kg 0.44 lb
für Schlauch Ø 17-25 mm for hose Ø 17-25 mm	0031048		0,30 kg 0.66 lb
für Schlauch Ø 26-36 mm for hose Ø 26-36 mm	0031049	Druckluftschlauch, Rundkabel, Vakuumschlauch Compressed-air hose, round cable, vacuum hose	0,30 kg 066 lb

Mitnehmer
Towing arm

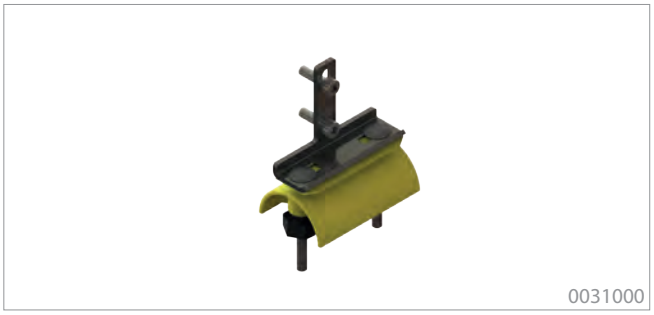
0031000

0031002

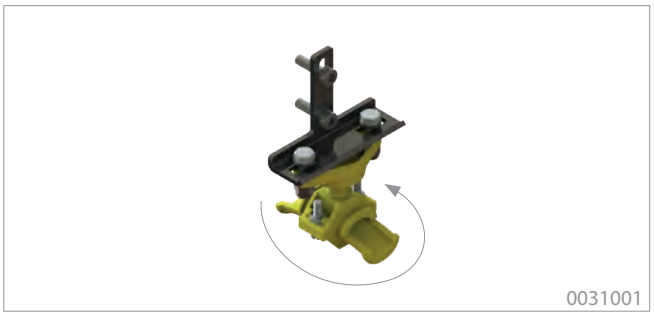
0031001

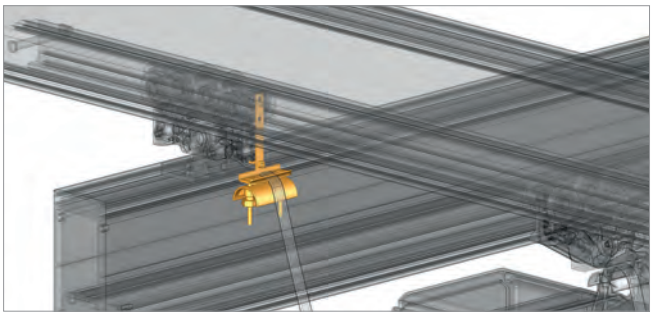

Mitnehmer Towing arm	Art.-Nr. Item no.	Einsatzbereich Operational area	Eigengewicht Weight
für Flachkabel for flat cable	0031000	Flachkabel Flat cable	0,10 kg 0.22 lb
mit Band bis Ø 90 mm with belt up to Ø 90 mm	0031002	Vakuumschlauch Vacuum hose	0,10 kg 0.22 lb
für Schlauch Ø 10-16 mm for hose Ø 10-16 mm	0031001	Druckluftschlauch, Rundkabel Compressed-air hose, round cable	0,10 kg 0.22 lb
für Schlauch Ø 17-25 mm for hose Ø 17-25 mm	0031050		0,20 kg 0.44 lb
für Schlauch Ø 26-36 mm for hose Ø 26-36 mm	0031051	Druckluftschlauch, Rundkabel, Vakuumschlauch Compressed-air hose, round cable, vacuum hose	0,20 kg 0.44 lb

Kabelgleiter Flachkabel
Cable slider flat cable

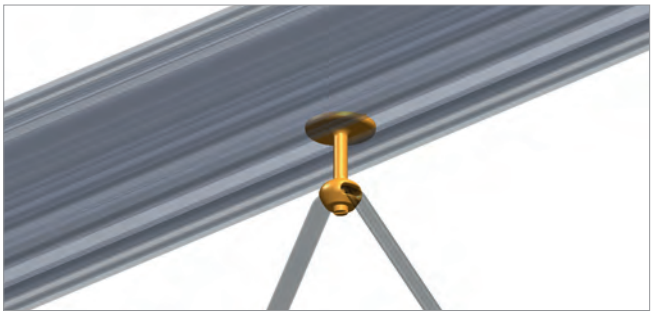

Merkmale

- Gewährleistet die kostengünstige Kabelführung innerhalb des eepos one Schienensystems
- Einfache nachträgliche Montage in ein bereits bestehendes Kransystem möglich

Features

- Ensures cost-effective cable management in the eepos one rail system
- Simple retrofitting into an existing crane system is possible

Typ Type	Art.-Nr. Item no.	Einsatzbereich Operational area	Anzugsmoment Befestigungsschraube Fastening torque fixing bolt	Eigengewicht Weight
Kabelgleiter Cable slider	0031089	Flachkabel max. B=23mm, H=9mm, Profile XS-XXL Flat cable, max. W=23mm, H=9mm, profiles XS-XXL	M8 = 0,5Nm	0,04 kg 0.08 lb

Schlauchaufsatz
Top part for tube

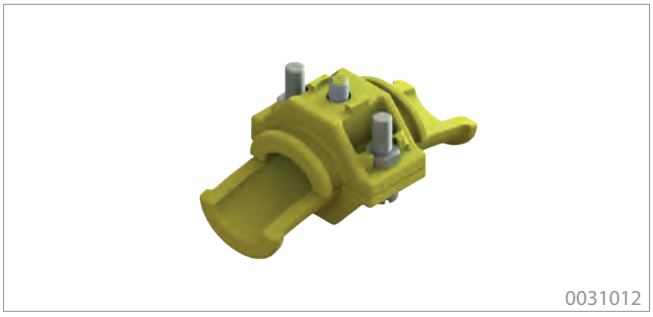

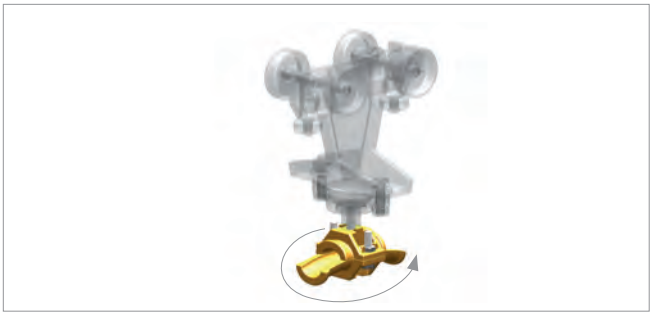

Schlaufaufsatz Top part for tube	Art.-Nr. Item no.	Einsatzbereich Operational area	Eigengewicht Weight
Ø 10-16 mm Ø 0.39-0.63 in	0031012	Druckluftschlauch, Rundkabel Ccompressed-air hose, round cable	0,10 kg 0.22 lb
Ø 17-25 mm Ø 0.67-0.98 in	0031040		0,10 kg 0.22 lb
Ø 26-36 mm Ø 1.02-1.42 in	0031031	Druckluftschlauch, Rundkabel, Vakuumschlauch Compressed-air hose, round cable, vacuum hose	0,10 kg 0.22 lb

Energiekette

Energy chain

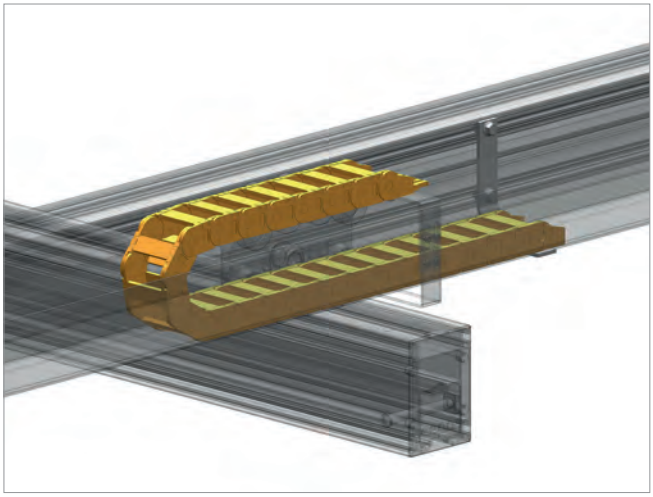

Merkmale

- Für den Schutz und die Führung von Leitungen

Features

- For protection and the guide of cables

Typ Type	Maße Dimension	Art.-Nr. Item no.	Eigengewicht Weight
Energiekette igus Energy chain igus	Innenbreite: 57mm, Innenhöhe: 25mm, Radius: 55mm inside width: 2,24 in, inside height: 0,98 in, radius: 2,17 in	0035001	0,90 kg 1.98 lb
Anschlusselement ohne Kettenkamm Connection element without cable fixing		0035002	0,03 kg 0.07 lb
Anschlusselement mit Kettenkamm Connection element with cable fixing		0035003	0,03 kg 0.07 lb

Energieketten Mitnehmer

Towing arm for energy chain

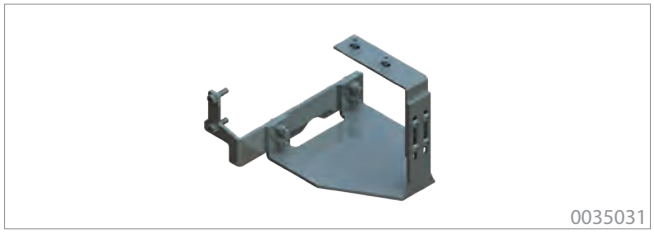

0035031

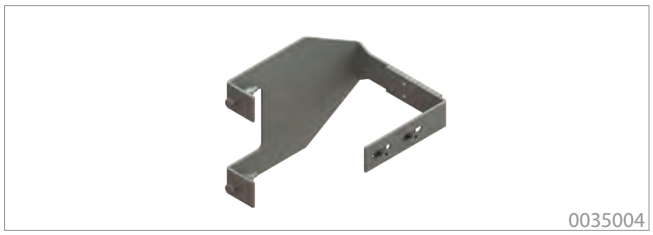

0035004

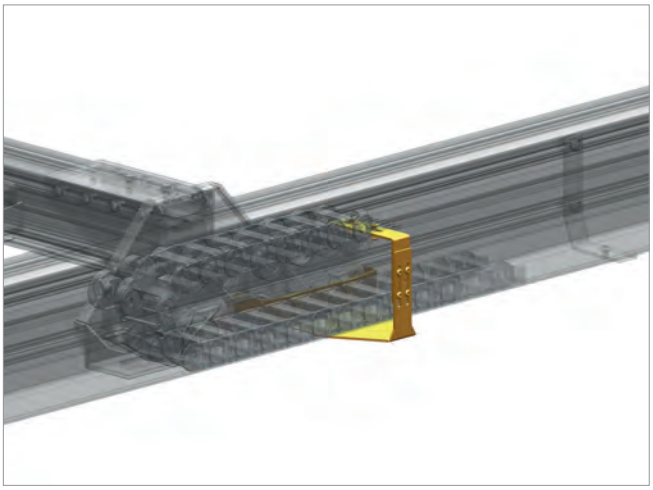

Merkmale

- Zur Mitnahme der Energiekette beim Verfahren

Features

- For pulling the energy chain during drive of crane system

Typ Type	Art.-Nr. Item no.	Eigengewicht Weight
Energieketten Mitnehmer für Gabelfahrwerk Towing arm energy chain for gab trolleys	0035031	0,60 kg 1.32 lb
Energieketten Mitnehmer für Gelenkfahrwerk Towing arm energy chain for hinge trolleys	0035004	0,40 kg 0.88 lb

Energiekettenwanne
Energy chain tray

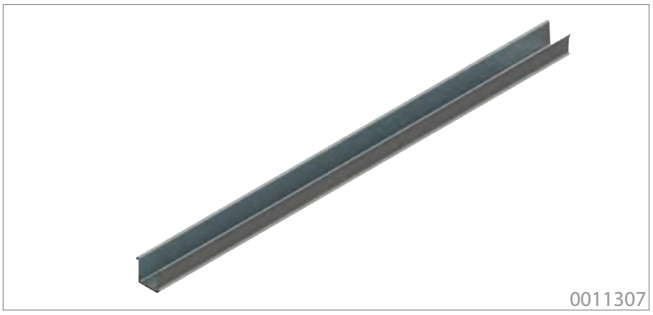

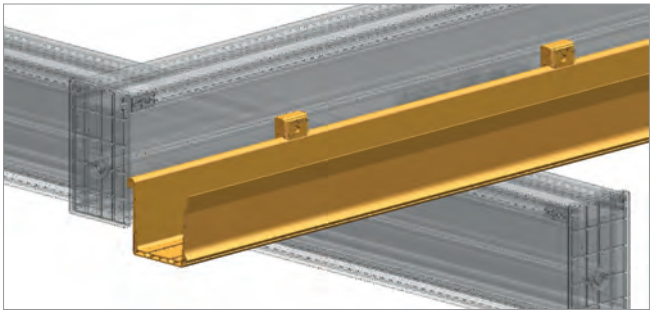

Wannenhalter
Fastener for chain tray

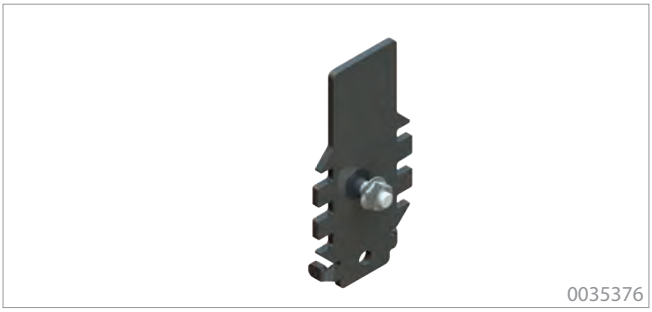

Merkmale

- E-Wanne zur Aufnahme der Energiekette
- Halter zur Befestigung des Energiekettenwannenprofils am eepos one Schienenprofil
- Universell einsetzbar für die eepos one Profile S-XXL
- Einfache Montage der Halter und der E-Wanne

Features

- Energy chain tray for receiving the energy chain
- To attach the energy chain tray to the eepos one profile
- Universal fit to the eepos one profiles S-XXL
- Easy mounting of the fastener and the energy chain tray

Type Type	Art.-Nr. Item no.	Eigengewicht Weight
Energiewannenprofil 1.000 mm Energy chain tray 78.74 in	0011307	3,07 kg 6.77 lb
Energiewannenprofil 2.000 mm Energy chain tray 78.74 in	0011308	6,14 kg 13.54 lb
Energiewannenprofil 3.000 mm Fastener for chain tray S 118.11 in	0011309	9,21 kg 20.31 lb
E-Wannenhalter Fastener for chain tray	0035368	0,08 kg 0.17 lb
Distanzierung E-Wannenhalter Distancing fastener for chain tray	0035376	0,21 kg 0.46 lb

Kunststoffschleifleitung (extern)

Energy by conductor line (external)

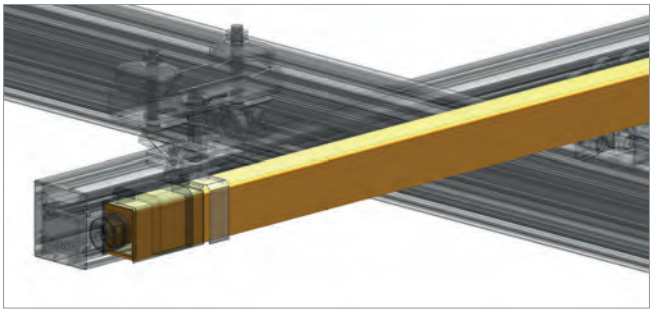

Haltewinkel Kunststoffschleifleitung

Fastener conductor line

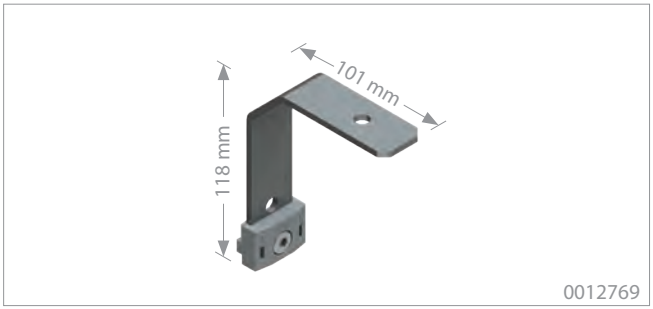

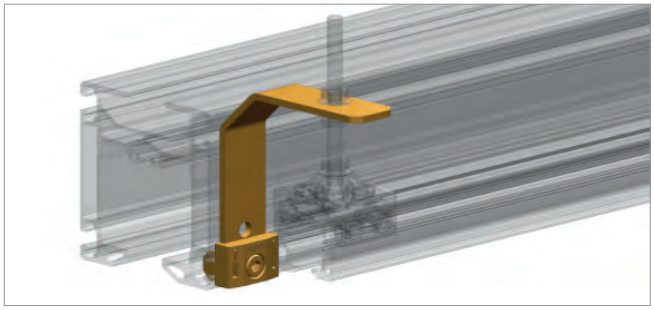

Merkmale

- Für die Führung von Stromleitungen
- Zur Aufnahme von Leitungen innerhalb der KBH-Schiene
- Haltewinkel zur Befestigung der Schleifleitung am Kranprofil

Features

- For guide of power cables
- For installation of cables in the KBH-rail
- For mounting conductor lines to eepos crane profiles

Type Type	Länge Length	Art.-Nr. Item no.	Eigengewicht Weight
Kunststoffleitung Energy by conductor line	1000 mm 39.37 in	0060001	1,40 kg 3.08 lb
	2000 mm 78.74 in	0060002	2,70 kg 5.95 lb
	3000 mm 118.11 in	0060003	4,00 kg 8.82 lb
	4000 mm 157.48 in	0060004	5,40 kg 11.90 lb
Haltewinkel Kunststoffschleifleitung für Profil S-XXL Fastener conductor line for profile S-XXL	118 x 101 mm 4.65 x 3.98 in	0012769	0,20 kg 0,44 lb

Mitnehmer für Schleifleitung (extern)

Towing arm for conductor line (external)

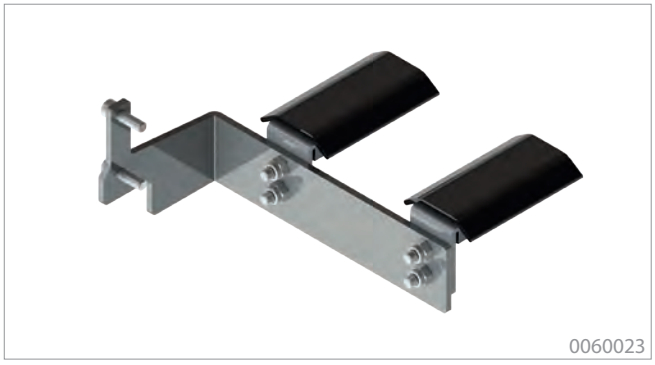

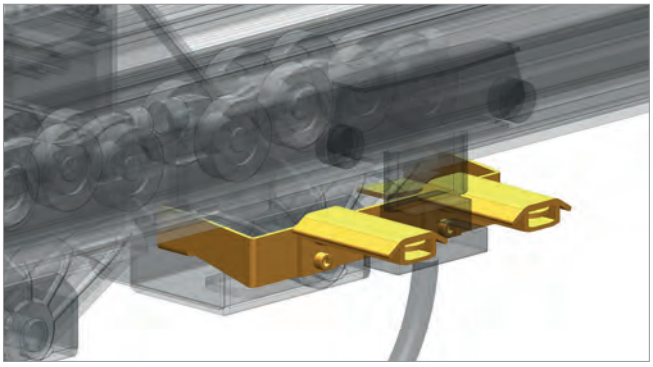

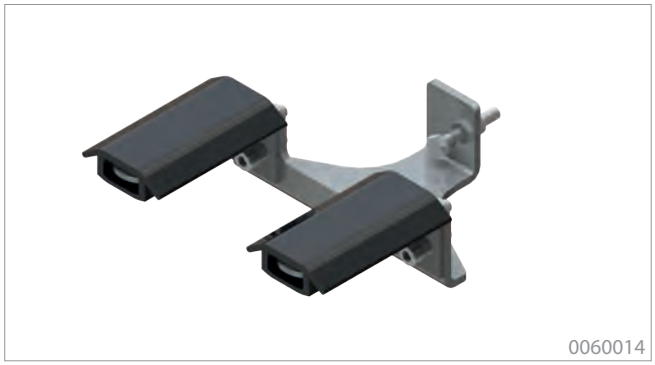

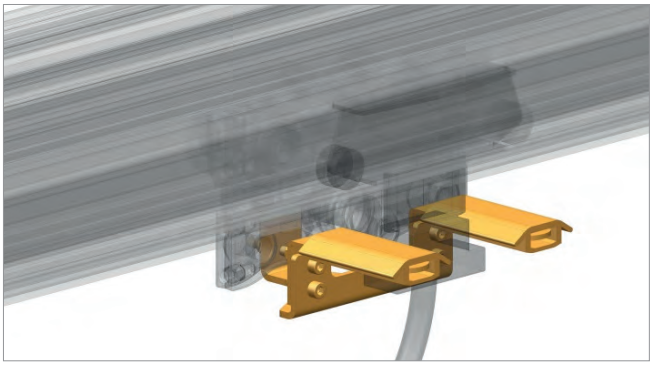

Merkmale

- Führung des Stromabnehmers für externe Stromzuführung
- Für eepos Profile S-XXL geeignet

Features

- For guiding the power collector for external power supply
- Suitable for eepos S-XXL profiles

Typ Type	Einsatzbereich Operational area	Art.-Nr. Item no.	Eigengewicht Weight
Mitnehmer Schleifleitung Towing arm for conductor line	Für Gabelfahrwerk For gab trolleys	0060023	0,50 kg 1.10 lb
	Für Gelenkfahrwerk For hinge trolleys	0060014	0,30 kg 0.66 lb

Zubehör Kunststoffschleifleitung (extern)

Equipment conductor line (external)

0060006

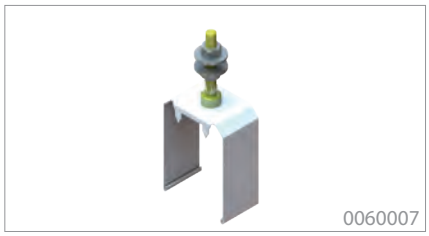
0060007

0060012

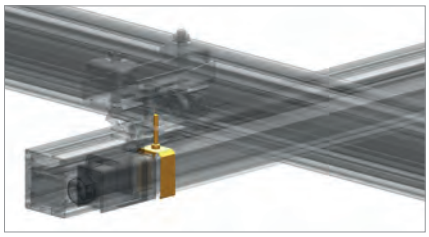

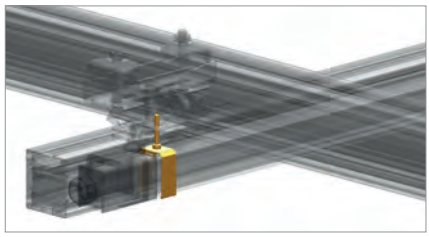

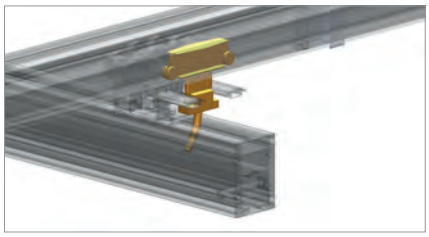

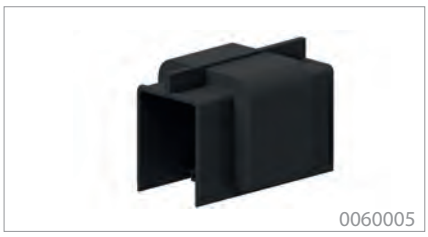
0060005

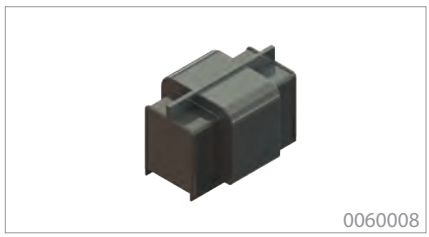
0060008

0060009

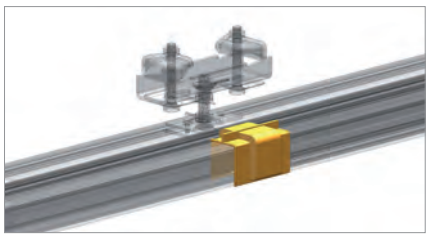

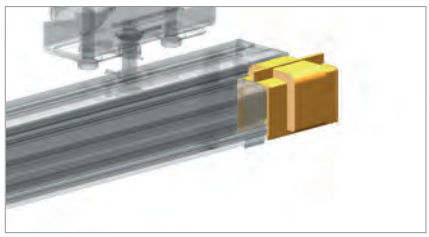

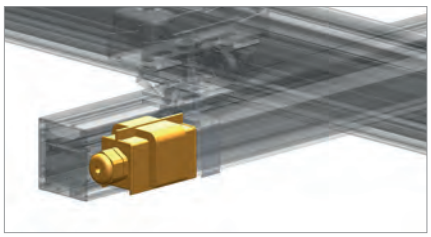

Typ Type	Art.-Nr. Item no.	Eigengewicht Weight
Gleitaufhängung Sliding hanger	0060006	0,10 kg 0.22 lb
Festaufhängung Fixpoint hanger	0060007	0,10 kg 0.22 lb
Stromabnehmerwagen Collector	0060012	0,70 kg 1.54 lb
Stoßabdeckkappe Joint Cap	0060005	0,10 kg 0.22 lb
Endkappe End cap	0060008	0,10 kg 0.22 lb
Kopfeinspeisung End feed	0060009	0,20 kg 0.44 lb
Stoßeinspeisung line feed	0060010	0,76 kg 1,68 lb

Zubehör Innenliegende Schleifleitung
Equipment internal conductor line

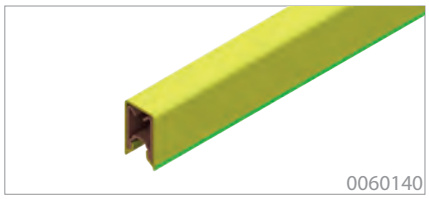
0060140

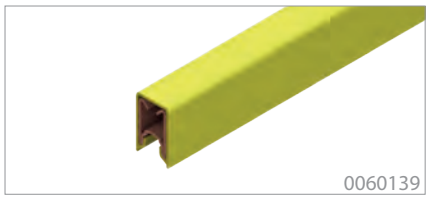
0060139

0060113

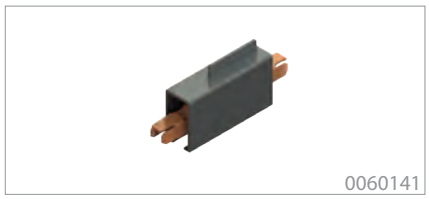
0060141

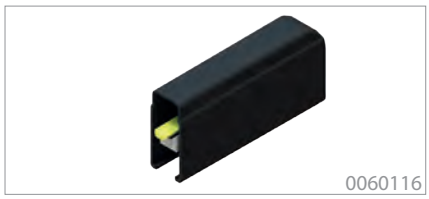
0060116

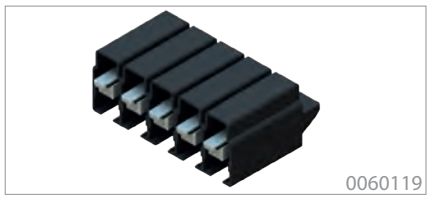
0060119

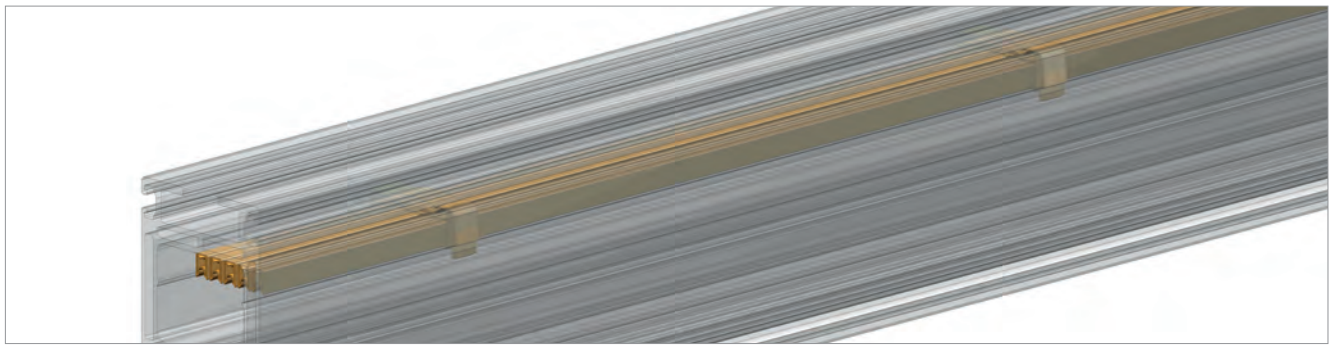

Merkmale

- Innenliegende Schleifleitung als raumsparende Energiezuführung ausgeführt mit Sicherheit gegen zufälliges Berühren
- Dauerhaft stabile Verbindungen für hohe Betriebssicherheit
- Leichte und kompakte Bauweise

Features

- Internal conductor line designed for space-saving power supply with safety against random contact
- Long lasting stabile connections to assure best safety
- Easy and compact design

Typ Type	Art.-Nr. Item no.	Maße (LxBxH) Dimensions (LxWxH)	Eigengewicht Weight
Schleifleitung 0815 PE Conductor line 0815 PE	0060140	6.000 x 10 x 16 mm 236.22 x 0.39 x 0.63 in	1,7 kg 3.75 lb
Schleifleitung 0815 PH Conductor line 0815 PH	0060139	6.000 x 10 x 16 mm 236.22 x 0.39 x 0.63 in	1,7 kg 3.75 lb
Schleifleitungshalter Conductor line fastener	0060113	20 x 76 x 32 mm 0.79 x 2.99 x 1.26 mm	0,02 kg 0.04 lb
Verbinder 0815 1P PL Connector 0815 1P PL	0060141	60 x 12 x 25 mm 2.36 x 0.47 x 0.98 mm	0,01 kg 0.02 lb
Einspeisung iSL Input iSL	0060116	55 x 12 x 26 mm 2.17 x 0.47 x 1.02 mm	0,02 kg 0.04 lb
Endkappe innenliegende Schleifleitung End cap internal conductor line	0060119	40 x 76 x 32 mm 1.57 x 2.99 x 1.26 mm	0,08 kg 0.17 lb

eepos GmbH | Tel.: +49 2261 54637-0 | info@eepos.de | www.eepos.de

Zubehör Innenliegende Schleifleitung
Equipment internal conductor line

0060144

0060122

0060128

0060120

Merkmale

- Fahrwerke als 5-poliger Stromabnehmerwagen mit 2 Schleifkontakten pro Phase: max. 16A pro Wagen
- Steckeranschluss als Industriestecker HAN 3A ausgeführt
- Energieversorgung der innenliegenden Schleifleitung als Kopfeinspeisung über die Stahlendkappe mit Stecker HAN 6B
- Belastbarkeit der Einspeisung: bis 40A
- Leiterquerschnitt Anschlussleitungen: 1,5 - 10 mm²

Features

- Trolley designed as 5-pole current collector trolley with 2 sliding contacts per phase: max. 16A per trolley
- Connector is standardized HAN 3A industrial connector
- Energy supply via top entry at steel end cover with HAN 6B connector
- Power rating of top entry: up to 40A
- Range of cable diamter: 1,5 - 10 mm²

Profil L innenliegende Schleifleitung S.10
Profile L internal conductor line p.10 >

Typ type	Art.-Nr. Item no.	Bemessungsspannung/ -strom Rated voltage/ current	Eigengewicht Weight
Gabelfahrwerk iSL Gab trolley iSL	0060144	230 V / 40A oder 400 V / 40A	0,10 kg 0.22 lb
Gelenkfahrwerk iSL Hinge trolley iSL	0060128		0,10 kg 0.22 lb
Profilabschluss L Stahl iSL Profile end cover steel size L iSL	0060122		0,10 kg 0.22 lb
Profilabschluss L Stahl iSL oA Profile end cover steel size L iSL oA	0060120	-	0,70 kg 1.54 lb

Kreuzschalter
Limit switch with rotating head

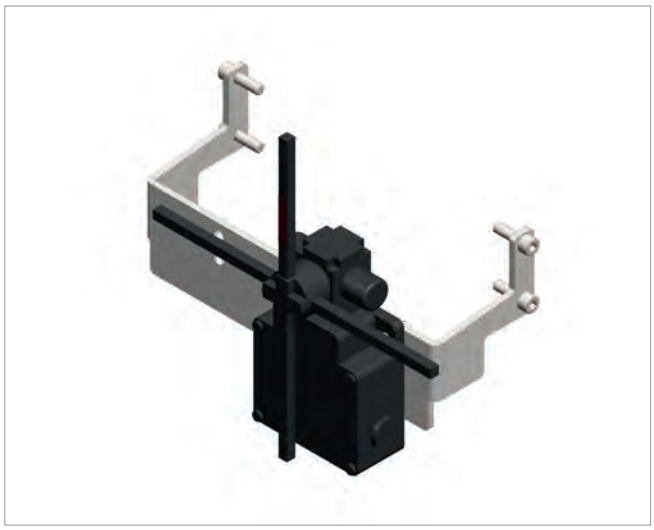

Merkmale

- Ermöglicht fünf Positionen bzw. Schritte, mit Endschalter
- Lebensdauer von 2 Millionen Schaltzyklen
- 3 Eingänge für M20 x 1,5 Kabelanschluss, mit Kabelaußen-durchmesser von 7–13 mm
- Elektr. Klemmschraubenanschluss: 1 x 0,5 bis 2 x 2,5 mm²

Features

- Provides five positions or steps, with limit switch
- Lifespan of 2 million switching cycles
- 3 inputs for M20x1,5 cable , with cable diameter 7-13 mm
- Electr. clamping screws connection: 1 x 0,5 bis 2 x 2,5 mm²

Art.-Nr. Item no.	Kontaktart Contacttype	Pole Poles	Kurzschlussschutz Short circuit protection	Schutzklasse Safety class	Typ Type	Art.-Nr. Mitnehmer Item no. towing arm	Eigengewicht Weight
0012417	2 x (2 NC)	4	10A	IP66	mitfahrend an Gabelfahrwerk co-moving at gab trolley	0012710	1,60 kg 3,53 lb
					mitfahrend an Gelenkfahrwerk co-moving with hinge trolley	0012711	
					mitfahrend an Fahrantrieb co-moving with drive	0012712	

Spiralschlauch
Spiral coiled tube

0070001

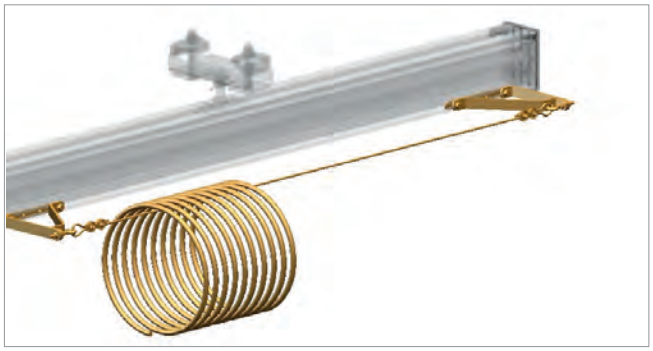

Merkmale

- Für die pneumatische Luftzuführung, für max. Längen bis 15 m
- Die Schlauchlänge errechnet sich aus: Fahrweg x 1,5

Features

- For pneumatic air supply for max. length 15 meters
- Hose length is calculated by: travelling distance x 1.5

Typ Type	Art.-Nr. Item no.	Eigengewicht Weight
Befestigungsset Mounting set	0070001	1,00 kg 2.20 lb
Drahtseil (5mm) Wire (0,19 in)	0070002	0,10 kg 0.22 lb
Spiralschlauch Spiral coiled tube	0070003	0,10 kg 0.22 lb
Kupplungsstecker Coupling plug	0070008	0,90 kg 1.98 lb
Kupplungsdose Coupling socket	0070007	0,90 kg 1.98 lb
Endklemme End fix	0060105	0,16 kg 0.35 lb
Mitnehmer Gelenkfahrwerk Towing arm hinge trolley	0060102	0,19 kg 0.42 lb
Mitnehmer Gabelfahrwerk Towing arm gab trolley	0060103	0,34 kg 0,75 lb

Einschubprofil
Slide-in profile

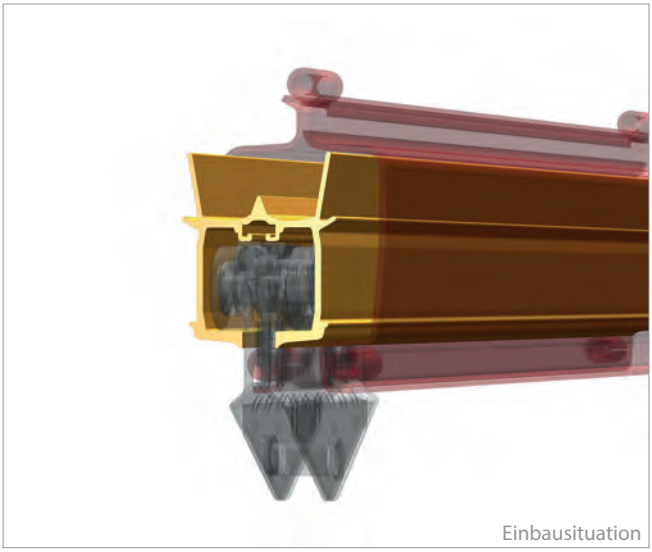

Einbausituation

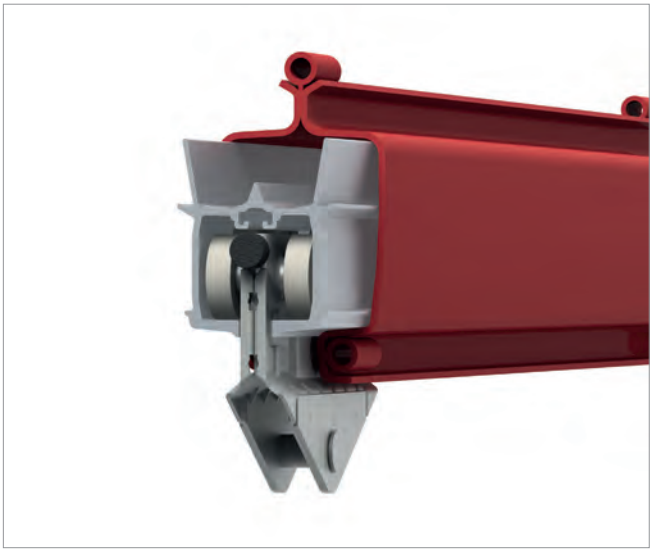

Merkmale

- Ideal für den Einsatz innerhalb vorhandener Hängebahnsysteme aus Stahlschienen um einen ergonomischen Leichtlauf zu erreichen.
- Kostengünstige Modifizierung zu modernen Leichtlauf-Kransystemen
- Schnell und einfach nachrüstbar bei üblichen Stahlschienen.

Features

- Ideal for use within monorail systems of steel rails in order to achieve an ergonomic easy running.
- Low budget modification into modern smooth running crane systems
- Quick and easy to retrofit with conventional steel tracks.

Technische Daten Technical Data	
Material Material data	EN AW 6063 T66 Aluminium, eloxiert EN AW 6063 T66 aluminium, anodised
Eigengewicht/m Weight/in	4,6 kg/m 10.14 lb/in

Profillänge Profile length	Art.-Nr. Item no.	Eigengewicht Weight
1000 mm 39.37 in	0011081	4,60 kg 10.14 lb
2000 mm 78.74 in	0011082	9,20 kg 20.28 lb
3000 mm 118.11 in	0011083	13,80 kg 30.42 lb
4000 mm 157.48 in	0011084	18,40 kg 40.56 lb

Kranträgeraufhängung universal 0° S. 34
Crane girder mounting universal 0° p.34 >

Fahrwerk Einschubprofil

Slide-in profile trolley

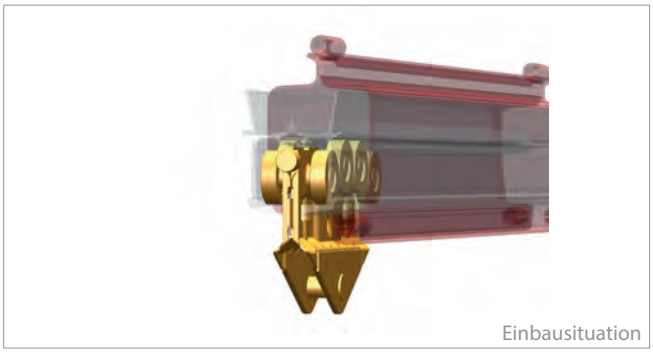

Einbausituation

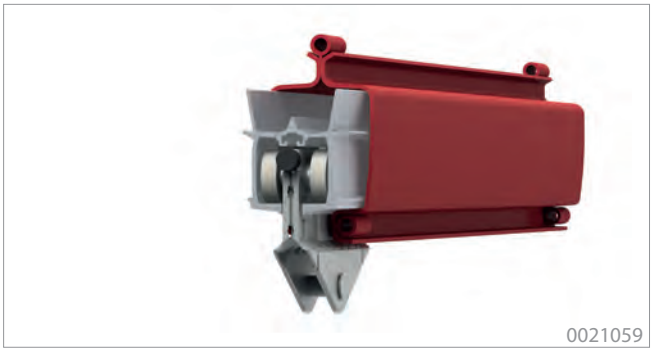

0021059

Merkmale

- Für den Einsatz in einem Einschubprofil
- Robust und leichtlaufend
- Verklemmungsfreier Lauf
- Geräuscharmer Lauf
- Sehr geringe Losbrechkräfte
- Mit Gummi-Endanschlag

Features

- For use in slide-in profiles
- Robust and smooth running
- Jamming-free running
- Silent running
- Very low breakaway forces
- With rubber end stops

Gabelfahrwerk ST Gab trolley ST	Max. kurzzeitige Lasteinleitung am Lastaufnahmepunkt Max. short-term load application at load pick-up	Max. Drehmoment in Fahrtrichtungsachse Max. moment of force in driving direction	Max. Traglast aufwärts + abwärts Max. load up + down	Art.-Nr. Item no.	Eigengewicht Weight
ST 600/600	max. 500 N	30 Nm	600 kg 1322.77 lb	0021059	2,30 kg 5.07 lb

Zubehör Einschubprofil
Equipment slide-in profile

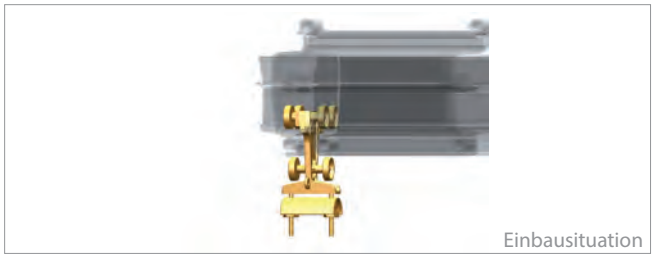
Einbausituation

0031056

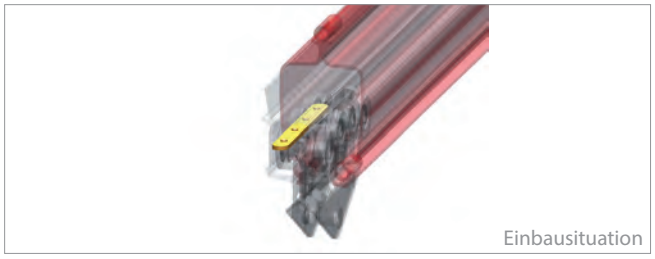
Einbausituation

0012049

Typ Type	Durchmesser Diameter	Einsatzbereich Operational area	Art.-Nr. Item no.	Eigengewicht Weight
Stoßverbindung Einschubprofil Joint set slide-in profile			0012049	2,30 kg 5.10 lb
Kabelwagen Einschubprofil Flachkabel mit Band Cable trolley slide-in profile flat cable stripe		Flachkabel Flat cable	0031056	0,21 kg 0.46 lb
Kabelwagen Einschubprofil mit Band Cable trolley slide-in profile with belt	Ø 90 mm	Druckluftschlauch, Rundkabel Compressed-air hose, round cable	0031055	0,70 kg 1.54 lb
Kabelwagen Einschubprofil Schlauch Cable trolley slide-in profile hose	Ø 10-16 mm	Vakuumschlauch Vacuum hose	0031057	0,18 kg 0.40 lb
	Ø 17-25 mm		0031070	0,21 kg 0.46 lb
	Ø 26-36 mm		0031071	0,21 kg 0.46 lb
Endklemme Einschubprofil Flachkabel End fix slide-in profile flat cable		Flachkabel Flat cable	0031078	0,29 kg 0.44 lb
Endklemme Einschubprofil mit Band End fix slide-in profile with belt	Ø 90 mm	Druckluftschlauch, Rundkabel Compressed air hose, round cable	0031079	0,22 kg 0.46 lb
Endklemme Einschubprofil Schlauch End fix slide-in profile hose	Ø 10-16 mm	Vakuumschlauch Vacuum hose	0031080	0,21 kg 0.46 lb
	Ø 17-25 mm		0031081	0,23 kg 0.51 lb
	Ø 26-36 mm		0031082	0,25 kg 0.55 lb
Mitnehmer Einschubprofil Flachkabel Towing arm slide-in profile flat cable		Flachkabel Flat cable	0031072	0,13 kg 0.29 lb
Mitnehmer Einschubprofil mit Band Towing arm slide-in profile with belt	Ø 90 mm	Druckluftschlauch, Rundkabel Compressed air hose, round cable	0031073	0,12 kg 0.26 lb
Mitnehmer Einschubprofil Schlauch Towing arm slide-in profile hose	Ø 10-16 mm	Vakuumschlauch Vacuum hose	0031074	0,12 kg 0.26 lb
	Ø 17-25 mm		0031075	0,14kg 0.31 lb
	Ø 26-36 mm		0031076	0,16 kg 0.31 lb
Bohrschablone Einschubprofil Drilling template			0012295	0,04 kg 0.09 lb

Säulenschwenkkran

Column slewing jib crane

Merkmale

- Innovative Profilaufnahmen für optimale Profilbelastung und geringste Durchbiegung
- Absolut leicht drehender neuartiger Schwenkmechanismus
- Vier verschiedene Kranprofile für optimales Preis-Leistungs-verhältnis und geringste Bewegungskräfte
- Standard eepos Kettenzüge
- Einfache und schnelle Montage
- Kran-Hauptschalter in der Säule integriert
- Inklusive elektrische Ausrüstung (Kabelwagen und Kabel), Hauptschalter, Gabelfahrwerk für Hubgerät und Befestigungs-material für Säule
- Hakenmaß 2.600 mm

Features

- Innovative acceptance of profile for optimal force of the profiles and low deflection
- Absolutly smooth rotating
- 4 different profiles for an optimal price performance and light turning
- Standard eepos chain hoists
- Easy and quick installation
- Main switch integrated in column
- Including electrical equipment (cable trolleys and cables), main switches, gab trolley for lifting equipment and installa-tion material for columns
- Hook path 2.600 mm

Säulenschwenkkran
Column slewing jib crane

Auslegerlänge Jib length	2000 mm	2500 mm	3000 mm	3500 mm	4000 mm	4500 mm	5000 mm	5500 mm	6000 mm
125 kg	0120046	0120047	0120048	0120049	0120050	0120051	0120052	0120053	0120054
160 kg	0120010	0120011	0120012	0120013	0120014	0120015	0120016	0120017	0120018
250 kg	0120019	0120020	0120021	0120022	0120023	0120024	0120025	0120026	0120027
320 kg	0120028	0120029	0120030	0120031	0120032	0120033	0120034	0120035	0120036
500 kg	0120037	0120038	0120039	0120040	0120041	0120042	0120043	0120044	0120045

Wandschwenkkran
Wall slewing jib crane

Merkmale

- Innovative Profilaufnahmen für optimale Profilbelastung und geringste Durchbiegung
- Absolut leicht drehender neuartiger Schwenkmechanismus
- Vier verschiedene Kranprofile für optimales Preis-Leistungs-verhältnis und geringste Bewegungskräfte
- Standard eepos Kettenzüge
- Einfache und schnelle Montage
- Inklusive elektrische Ausrüstung (Kabelwagen und Kabel), Hauptschalter und Gabelfahrwerk für Hubgerät
- Hakenmaß 2600 mm

Features

- Innovative acceptance of profile for optimal force of the profiles and low deflection
- Absolutly smooth rotating
- 4 different profiles for an optimal price performance and light turning
- standard eepos chain hoists
- Easy and quick installation
- Including electrical equipment (cable trolleys and cables), main switches and gab trolley for lifting equipment
- Hook path 2600 mm

Wandschwenkkran Wall slewing jib crane									
Auslegerlänge Jib length	2000 mm	2500 mm	3000 mm	3500 mm	4000 mm	4500 mm	5000 mm	5500 mm	6000 mm
125 kg	0120210	0120211	0120212	0120213	0120214	0120215	0120216	0120217	0120218
160 kg	0120219	0120220	0120221	0120222	0120223	0120224	0120225	0120226	0120227
250 kg	0120228	0120229	0120230	0120231	0120232	0120233	0120234	0120235	0120236
320 kg	0120237	0120238	0120239	0120240	0120241	0120242	0120243	0120244	0120245
500 kg	0120246	0120247	0120248	0120249	0120250	0120251	0120252	0120253	0120254

Sonderschwenkkran auf Anfrage*

Customized jib crane on request*

Notizen notice

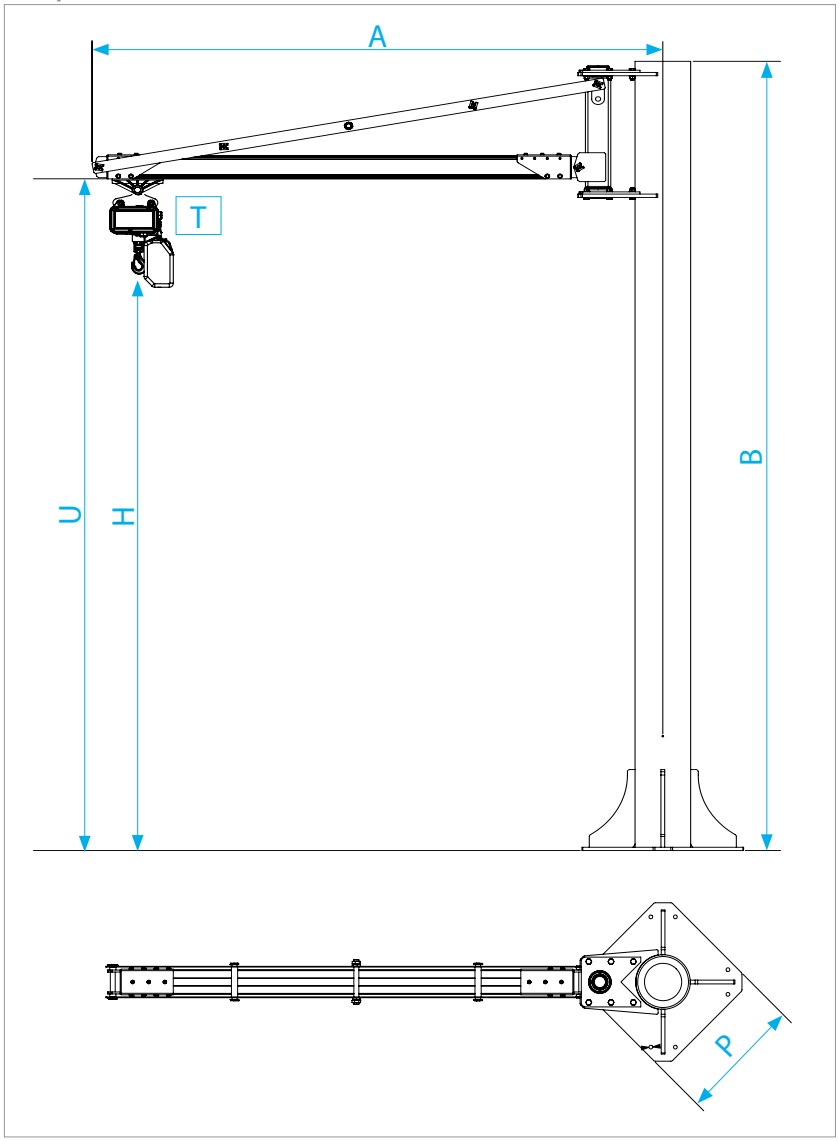

Maß Dimension	Bezeichnung Description	Anfragedaten Request data
T	Tragfähigkeit [kg] Load [kg]	
A	Ausladung [mm] jib length [mm]	
B	Gesamtbauhöhe [mm] Total construction height [mm]	
H	Hakenhöhe max [mm] Hook length [mm]	
P	Abmaße Bodenplatte [mm] Dimension bottom plate [mm]	
U	Unterkante Ausleger [mm] Lower Edge Jib arm [mm]	

* Preise und Lieferzeiten auf Anfrage. Lieferzeiten mit Sondermaßen können länger ausfallen. Kontaktieren Sie unseren Vertrieb.
* Prices and delivery times on request. Delivery times with customized Dimensions may take longer. Contact our sales department.

eepos Standardmaße S. 96
eepos standard sizes p. 96 >

Schwenkkran Standardmaße:

Jib crane standard sizes:

Notizen notice

Tragfähigkeit [kg] Load [kg]	Ausladung [mm] jib length [mm]	A [mm]	B[mm]	U [mm]	P [mm]
125	2.000	2.248	3.555	3.026	500
	2.500	2.755	3.555	3.026	500
	3.000	3.259	3.555	3.026	500
	3.500	3.762	3.555	3.008	500
	4.000	4.264	3.555	3.008	500
	4.500	4.807	3.870	3.023	650
	5.000	5.312	3.870	3.023	650
	5.500	5.816	3.870	3.040	650
	6.000	6.269	3.870	3.040	650
160	2.000	2.248	3.555	3.026	500
	2.500	2.755	3.555	3.026	500
	3.000	3.259	3.555	3.026	500
	3.500	3.793	3.870	3.023	500
	4.000	4.301	3.870	3.023	650
	4.500	4.807	3.870	3.023	650
	5.000	5.312	3.870	3.040	650
	5.500	5.816	3.870	3.040	650
	6.000	6.269	3.870	3.040	650
250	2.000	2.248	3.555	3.026	500
	2.500	2.767	3.870	3.040	650
	3.000	3.282	3.870	3.023	650
	3.500	3.793	3.870	3.023	650
	4.000	4.301	3.870	3.023	650
	4.500	4.807	3.870	3.003	650
	5.000	5.312	3.870	3.003	650
	5.500	4.816	3.870	3.003	650
	6.000	6.269	3.870	3.023	650
320	2.000	2.244	3.870	3.023	650
	2.500	2.767	3.870	3.023	650
	3.000	3.282	3.870	3.023	650
	3.500	3.793	3.870	3.023	650
	4.000	4.301	3.870	3.003	650
	4.500	4.807	3.870	3.003	650
	5.000	5.312	3.870	3.003	650
	5.500	5.815	4.280	3.043	800
	6.000	6.272	4.280	3.043	800
500	2.000	2.244	3.870	3.023	650
	2.500	2.767	3.870	3.023	650
	3.000	3.282	3.870	3.023	650
	3.500	3.755	4.280	3.023	800
	4.000	4.276	4.280	3.023	800
	4.500	4.792	4.280	3.023	800
	5.000	5.304	4.280	3.023	800
	5.500	5.815	4.280	3.023	800
	6.000	6.272	4.280	3.023	800

Spanien

eepos Iberia
Parque empresarial Neinor
Edificio 8 - naver 7
28880 Meco Madrid
SPAIN
Tel.: +34 647 57 68 25
Mail: m.suarez@eepos.es

Frankreich

Ansprechpartner für Frankreich:
Michel Schwartz
FRANCE

Tel.: +33 6 20 30 64 63
Mail: m.schwartz@eepos.de

Italien

eepos Italia
Via S. Luigi, 13/b
10043 Orbassano (To)
ITALIA

Tel.: +39 011 90 63 005
Fax: +39 011 90 16 462
Mail: mauro.papalini@mibaexpert.com

USA

eepos US, LLC
5116 S. Royal Atlanta Dr. #150
Tucker, GA 30084
USA

Tel.: 678-978-1757
Fax: 770-934-3384
Mail: p.lunn@eepos.us

» *Über 120 Mitarbeiter weltweit*
Over 120 employees worldwide

Damit eepos seinen hervorragenden Service und die Kundennähe auch weltweit einhalten kann, haben wir eine globale Präsenz von Niederlassungen aufgebaut.

To ensure that eepos can meet its short delivery times worldwide, eepos has established a global presence of subsidiaries.

Mexiko

eepos Cranes Mexico S. de R.L. de C.V
54 Norte 289
Col. Obrero y Campesina
Puebla, Pue. C.P. 72250
MEXICO

Tel.: +52 222 6034826
Mail: y.osorio@eepos.de

Brasilien

eepos do Brasil Ltda.
Rua Alfredo Pinto, 1870
83.065-150, Sao José dos Pinhais, PR
BRASIL

Tel.: +55 41 3551-0347
Mail: murilo@eepos.com.br

Türkei

eepos alümínyum ray Sİstemlerİ san. ve tİc. ltd. ŞTİ
Organize Sanayi Bölgesi
75. Yıl Cad. Demirciler Sitesi
B Blok No:14,Nilüfer/Bursa
TURKEY
Tel.: +90 224 243 6090
Fax: +90 224 243 6091
Mail: fabio.geremia@eepos.com.tr

Südafrika

eepos South Africa
78 York Road, North End
Port Elizabeth
Eastern Cape
SOUTH AFRICA

Tel.: +27413914752
Mail: j.siddall@eepos.co.za

Deutschland

eepos GmbH
Zum Scherbusch 1
51674 Wiehl
GERMANY

Tel.: +49 2261 54637-0
Fax: +49 2261 54637-29
Mail: info@eepos.de

Ungarn

eepos Hungaria Kft.
Almafa u. 4.
H-9027 Györ
HUNGARY

Tel.: +36 96 322 521
Mobile: +36 30 299 4308
Mail: mail-hu@eepos.hu

Polen

Ansprechpartner für Polen:
Paweł Kasperczyk
Biuro: Siarczanoqórska 45
30-698 Kraków
POLSKA

GSM: +48 608 57 57 07
Mail: p.kasperczyk@eepos.de

eepos ist weltweit für Sie da!

eepos worldwide for you!

» *Niederlassungen nah beim Kunden*
Subsidiaries close to the customer

China

eepos Shenzhen Inc.
East side, 1F, 2Building, No.100
Wenxiang East Road, Songjiang district
201613 Shanghai
CHINA

Tel.: +86 21 37011090
Fax: +86 21 37011080
Mail: dong@eepos.asia

Vietnam

Green Plus Co.,Ltd
07 Nguyen Xuan Khoat Street,
Tan Thanh Ward,
Tan Phu District, HCM City
VIETNAM

Mobile: +84 97 7348558
Tel.: +84 2838 103 148
Mail: quan@eepos.asia

Indien

Ansprechpartner für Indien:
Himanshu Jadhav
Shed No. 1, A/P. Velu,
Pune-Bangalore Highway,
Tal. Bhor, Dist. Pune – 412205,
Maharashtra, INDIA

Tel.: +91 9146 1874 05
Mail: h.jadhav@eepos.de

Thailand

eepos (Thailand) Co., Ltd.
Room 2, No.29/10, Moo.7, Soi Pooncharoen,
Bangna-Trad Road, Tambon Bangchalong,
Amphur Bangphli, Samutprakan Province,
10540 THAILAND

Tel.: 02-0198156
Mobile: 097-2502218
Mail: m.beisswenger@eepos.asia

Japan

eepos Japan Inc.
2-13, 1-Chome
Katamachi, Miyakojima-Ku
Osaka
JAPAN

Tel.: +81 66351 8092
Fax: +81 66351 9744
Mail: kozako@eepos.asia

one

Der Aluminium-Systembaukasten bis 2.000 kg.

Der Maßstab für Leichtlauf und Ergonomie.

The aluminium modular system for loads up to 2,000 kg.

The benchmark for smooth running and ergonomics.

nano

Der Aluminium-Schienensystembaukasten bis 75 kg.

Für Werkbänke und Arbeitsstationen. Erweiterbar. Ergonomisch.

The aluminium modular system for loads up to 75 kg.

For workbenches and workstations. Expandable. Ergonomically.

carbon

Das innovative ultraleichte Kranprofil bis 100 kg.

Als Kranbrücke oder Schwenkkran.

The innovative ultra-light crane profile for loads up to 100 kg.

For crane girders or jib cranes.

move

Hubachsen im Baukasten. Leicht. Präzise. Erfolgreich.

The modular system for lifting axes. Easy. Precise. Successful.

base

Die Mediensäule für Energie, Signale und eigene Lösungen.

The media column for energy, signals and own solutions.

eepos GmbH

Mit dem eepos Aluminium-Systembaukasten werden Flächenkrananlagen aufgebaut, deren herausragendes Merkmal der verklemmungsfreie Leichtlauf für größtmögliche Ergonomie und Energieeffizienz ist. Seit 2006 liefert eepos den umfangreichsten am Markt verfügbaren Aluminium-Systembaukasten und bietet eine Langzeitgarantie von bis zu 5 Jahren.
Die eepos GmbH entwickelt, fertigt und montiert in Wiehl bei Köln. Zum Service gehören Auslegung und Projektierung, weltweite Montage und Inbetriebnahme der eepos Anlagen.

Suspended crane systems for hoists and handling units, built up with eepos aluminium modular construction components, are especially successful through the smooth running, which improves ergonomics and energy efficiency. Since 2006 eepos supplies aluminium crane systems with the widest range on the market together with a long life warranty, negotiable up to 5 years.
The eepos GmbH designs products, manages projects and mounts crane systems in Wiehl, which is in the vicinity of Cologne. eepos services include designing, project management, worldwide assembly and load testing of all eepos aluminium crane systems.

eepos GmbH
Zum Scherbusch 1
51674 Wiehl
Deutschland

Tel.: +49 2261 54637-0

info@eepos.de

M0050101-1803